МЕМБРАННЫЙ РЕДУКЦИОННЫЙ КЛАПАН PRV 30SS
DN 1/2" – 3/4"; DN15 – DN50

ОПИСАНИЕ
Серия PRV30 – прямого действия, мембранный с пружинным задатчиком, со сбалансированным по давлению плунжером редукционный клапан, предназначен для использования на сжатом воздухе, воде и других газах и жидкостях, совместимых с материалами конструкции.
Используются для редукционных станций на стиральные машины, покрасочного оборудования, пищевой промышленности, стерилизаторов и т.д.
Резьбовое или фланцевое присоединение.

ОСНОВНЫЕ СВОЙСТВА
Компактный дизайн.
Сбалансированный по давлению плунжер.
Детали из обработанного пруткового материала и прецизионного литья.

ОПЦИИ	Различные мягкие уплотнения для воды и газов. Встроенный предохранительный клапан, позволяющий поддерживать давление при отсутствии потока. Встроенный фильтр. Выход 1/4" для подключения манометра на корпусе. Настройка давления на клапане.
ПРИМЕНЕНИЕ	Сжатый воздух, вода и другие газы и жидкости, совместимые с материалами конструкции.
ИСПОЛНЕНИЯ	PRV30SS – Нержавеющая сталь
ТИПОРАЗМЕРЫ	DN 1/2",3/4",1",1 1/4",1 1/2",2" DN15,DN20,DN25,DN32,DN40,DN50
ПРИСОЕДИНЕНИЕ	Внутр. резьба ISO7/1Rp(BS 21) . Фланцы EN 1092–1 PN40–63.
УСТАНОВКА	Горизонтальная установка. Обязательная установка фильтра до клапана.
ТРЕБОВАНИЯ К ЗАКАЗУ:	Тип среды. Максимальная рабочая температура. Давление на входе и на выходе. Расход (максимум и минимум).

ТЕХНИЧЕСКИЕ ХАРАКТЕРИСТИКИ

Модель	PRV30SS
Условное давление	PN 63
Макс.давление на входе	50 бар
Макс.давление на выходе	50 бар
Мин.давление на выходе	0,2 bar
Макс.рабочая температура *	80 °C
Макс.отношение Рвх/Рвых	40:1

*Другие варианты по запросу

КОЭФФИЦИЕНТ РАСХОДА

Размер клапана	15	20	25	32	40	50
Kvs (м³/ч)	2,1	2,4	6,5	7,2	12,7	13,7

ООО "Астима", 127322, Москва, Огородный проезд, д. 20а
e-mail: info@a-stm.ru тел.: (495) 787 42 84

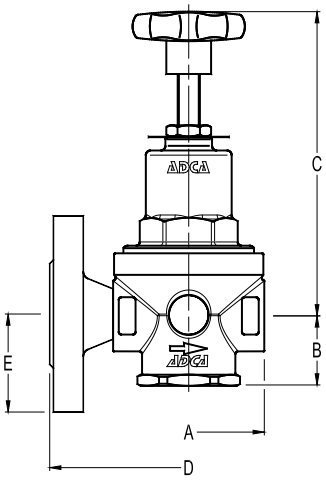

DN1/2" – 3/4", DN15–20

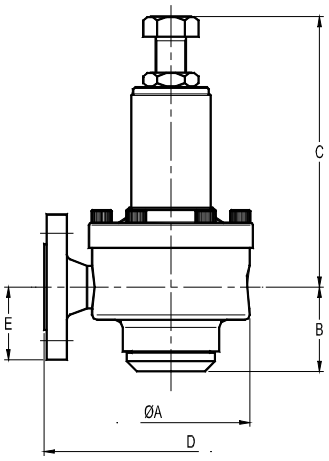

DN1"–1 1/4", DN25–32

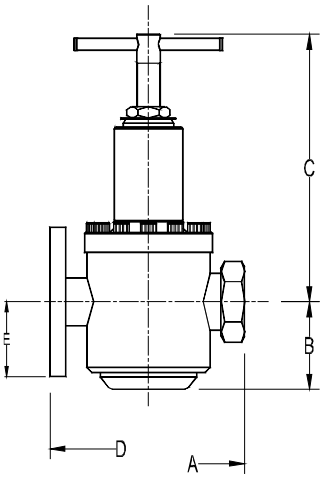

DN1 1/2"–2", DN40–50

РАЗМЕРЫ (мм)

Резьба					Фланцы EN 1092–1 PN16/40			Фланцы EN 1092–1 PN63/100		
DN	**A**	**B**	**C**	**Масса кг**	**D***	**E**	**Масса кг**	**D***	**E**	**Масса кг**
1/2"–15	80	38	142	1,8	150	47,5	3,2	210	52,5	4
3/4"–20	80	38	142	1,8	150	52,5	3,8	230	70	6
1"–25	125	66	285	5,7	230	57,5	8,3	230	70	10,3
1 1/4"–32	125	66	285	5,7	260	70	8,6	260	77,5	12,2
1 1/2"–40	195	90	270	13	200	75	17,8	260	85	24,9
2"–50	205	90	270	13,4	230	82,5	18,5	300	97,5	28,4

* Другие размеры по запросу

МАТЕРИАЛЫ DN1/2" – 3/4", DN15–20

Поз.	Наименование	Материал
1	Корпус	AISI316 / 1.4401; CF8M / 1.4408
2	Верхняя крышка	AISI316 / 1.4401; CF8M / 1.4408
3	Крышка седла	AISI316 / 1.4401; CF8M / 1.4408
4	* Кольцо	NBR
5	* Поршневой клапан	AISI316 / 1.4401
6	* Плунжер	NBR-EPDM-PTFE, и т.д.
6A	Шток	AISI316 / 1.4401
7	* Кольцо	NBR-EPDM-PTFE, и т.д.
8	* Пружина плунжера	AISI302 / 1.4300
8A	* Фильтр	AISI304 / 1.4301
9	Диск штока	AISI316 / 1.4401
10	* Мембрана	PTFE
11	* Мембрана	**NBR
12	Прокладка	**АЛЮМИНИЙ
13	Опора пружины	AISI304 / 1.4301
14	Гайка	Нерж.сталь А2–70
15	* Настроечная пружина	ПРУЖИННАЯ СТАЛЬ
16	Верхняя опора пружины	БРОНЗА
17	Настроечный винт	AISI304 / 1.4301
18	Стопорная гайка	Нерж.сталь А2–70
19	Ручка	ПЛАСТИК
20	Шильдик	АЛЮМИНИЙ

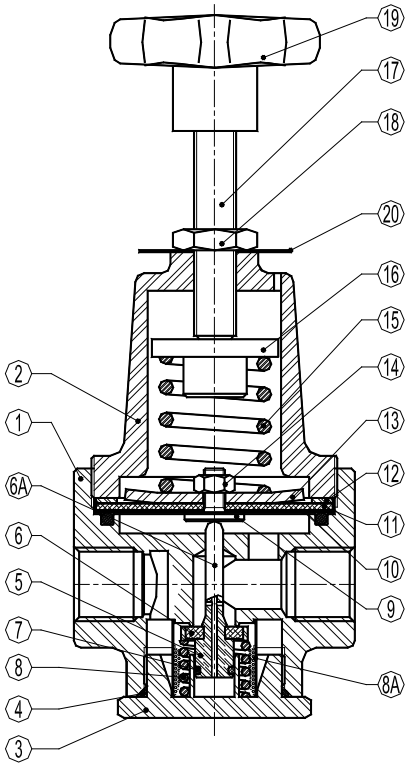

ООО ”Астима”, 127322, Москва, Огородный проезд, д. 20а
e-mail: info@a-stm.ru тел.: (495) 787 42 84

МАТЕРИАЛЫ DN1"–1 1/4", DN25–32

Поз.	Наименование	Материал
1	Корпус	AISI316 / 1.4401; CF8M / 1.4408
2	Верхняя крышка	AISI316 / 1.4401; CF8M / 1.4408
3	Крышка седла	AISI316 / 1.4401; CF8M / 1.4408
4	* Кольцо	NBR
5	* Поршневой клапан	AISI316 / 1.4401
6	* Плунжер	NBR-EPDM-PTFE, и т.д.
6A	Шток	AISI316 / 1.4401
7	* Кольцо	NBR-EPDM-PTFE, и т.д.
8	* Пружина плунжера	AISI302 / 1.4300
8A	* Фильтр	AISI304 / 1.4301
9	Диск штока	AISI316 / 1.4401
10	* Мембрана	PTFE
11	* Мембрана	** NBR
13	Опора пружина	AISI304 / 1.4301
14	Гайка	Нерж.сталь А2–70
15	* Настроечная пружина	ПРУЖИННАЯ СТАЛЬ
16	Верхняя опора пружины	БРОНЗА
17	Настроечный винт	AISI304 / 1.4301
18	Стопорная гайка	Нерж.сталь А2–70
20	Шильдик	АЛЮМИНИЙ
21	Болты	Нерж.сталь А2–70

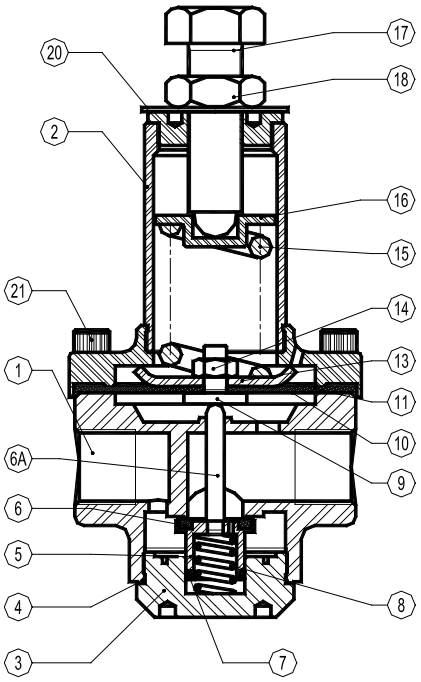

МАТЕРИАЛЫ DN1 1/2"–2", DN40–50

Поз.	Наименование	Материал
1	Корпус	AISI316 / 1.4401; CF8M / 1.4408
2	Верхняя крышка	AISI316 / 1.4401; CF8M / 1.4408
3	Крышка седла	AISI316 / 1.4401; CF8M / 1.4408
4	* Кольцо	NBR
5	* Поршневой клапан	AISI316 / 1.4401
6	* Плунжер	NBR-EPDM-PTFE, и т.д.
6A	Шток	AISI316 / 1.4401
7	* Кольцо	NBR-EPDM-PTFE, и т.д.
8	* Пружина плунжера	AISI302 / 1.4300
8A	* Фильтр	AISI304 / 1.4301
9	Поршень	AISI316 / 1.4401
10	* Мембрана	PTFE
11	* Мембрана	** NBR
13	Опора пружина	AISI304 / 1.4301
14	Гайка	Нерж.сталь А2–70
15	* Настроечная пружина	ПРУЖИННАЯ СТАЛЬ
16	Верхняя опора пружины	БРОНЗА
17	Настроечный винт	AISI304 / 1.4301
18	Стопорная гайка	Нерж.сталь А2–70
20	Шильдик	АЛЮМИНИЙ
21	Болты	Нерж.сталь А2–70

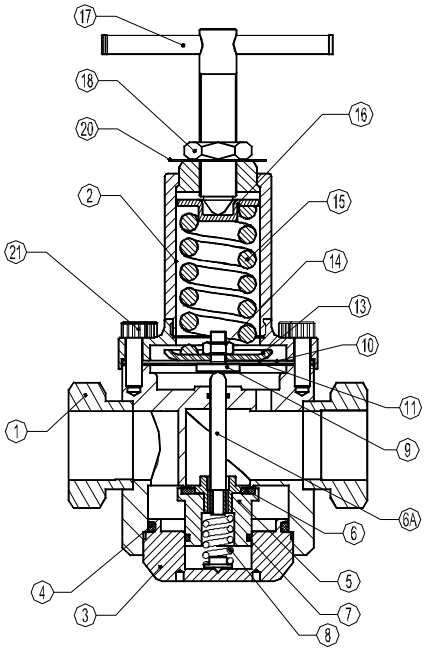

* Заменяемые запасные части;
** Нержавеющая сталь по запросу
Внимание: Все клапаны имеют серийные номера. В случае не станд. клапанов при заказе зап.частей это число должно быть указано.

ООО "Астима", 127322, Москва, Огородный проезд, д. 20а
e-mail: info@a-stm.ru тел.: (495) 787 42 84