ВОЗДУХООТВОДЧИК ДЛЯ ЖИДКОСТНЫХ СИСТЕМ
AE16SS (нержавеющая сталь)

ОПИСАНИЕ

AE16SS воздухоотводчик поплавковый предназначен для удаления воздуха из жидкостных систем. Применим для коррозионно неопасных сред с плотностью не меньше 750 кг/м³. Полностью изготовлен из нержавеющей стали.

ОСНОВНЫЕ СВОЙСТВА

разборная, ремонтопригодная конструкция.

РАБОЧАЯ СРЕДА:	вода, антифризы, другие коррозионно неопасные среды с плотностью не меньше 750 кг/м³
ИСПОЛНЕНИЯ:	AE16SSE (мягкое седло EPDM) AE16SSV (мягкое седло VITON)
ТИПОРАЗМЕРЫ:	DN$^1/_2$" , DN$^3/_4$".
ПРИСОЕДИНЕНИЕ:	внутренняя резьба ISO 7/1 Rp(BS21)
УСТАНОВКА:	строго вертикально. Должен быть организован дренаж. См. Инструкцию по монтажу и эксплуатации.

ПРЕДЕЛЬНЫЕ ПАРАМЕТРЫ	
Минимальная плотность жидкости	750 кг/м³
Максимальный перепад давления	12 бар

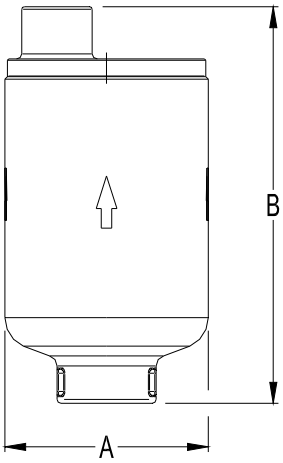

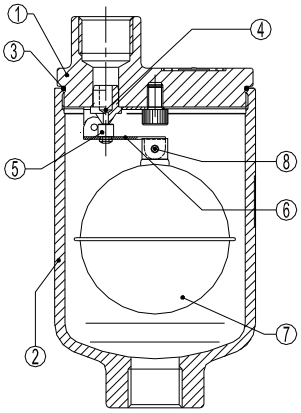

ТЕХНИЧЕСКИЕ ХАРАКТЕРИСТИКИ

Резьбовой PN16 ДАВЛЕНИЕ	ТЕМПЕРАТУРА
16 бар	100 °C
14,5 бар	150 °C
13,4 бар	200 °C
12,7 бар	250 °C

Максимальное рабочее давление 14 бар

Макс. рабочая температура (мягкое седло EPDM) – 130 °C

Макс. рабочая температура (мягкое седло VITON) – 180 °C

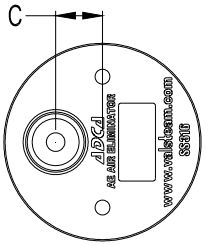

СПЕЦИФИКАЦИЯ МАТЕРИАЛОВ

п/п №	МАТЕРИАЛОПИСАНИЕ
1	CF8M / 1.4408корпус
2	CF8M / 1.4408крышка
3	Резина NBR* уплотнение
4	AISI 316 / 1.4401* седло
5	VITON / EPDM* клапан
6,8	AISI 304 / 1.4301* рычаг
7	AISI 304 / 1.4301* поплавок

* Поставляемый ремнабор (под заказ)

ГАБАРИТНЫЕ РАЗМЕРЫ (мм)

DN	A	B	C	Масса, кг
$^1/_2$"	78	152	19	1,5
$^3/_4$"	78	152	19	1,5

ПРОПУСКНАЯ СПОСОБНОСТЬ, нл/мин

ТИП	DN	ПЕРЕПАД ДАВЛЕНИЯ (бар)										
		0,5	1	2	3	4	5	6	7	8	10	12
AE16SS	$^1/_2$"–$^3/_4$"	45	65	95	125	165	185	225	263	290	365	425

Пропускная способность приведена при атмосферном давлении 1 бар и температуре 20 °C.

При температуре воздуха более 15 °C, должен быть введен коэффициент запаса, вычисляемый по формуле 288/(273+T), где T – температура, отводимого воздуха, ОС

ВОЗДУХООТВОДЧИК АВТОМАТИЧЕСКИЙ AE30SS (ИЗ НЕРЖАВЕЮЩЕЙ СТАЛИ)

ОПИСАНИЕ

AE30SS выполненная полностью из нержавеющей стали конструкция воздухоотводчика удаляющего воздух из систем горячего водоснабжения или из систем перегретой воды, также из жидкостных систем, химическая стойкость которых позволяет использовать данную модель. Минимальная плотность жидкости не ниже 0,75 кг/дм^3.

Данная конструкция воздухоотводчика может быть использована в комбинации с другими воздухоотводчиками или сепараторами, а также для непосредственного использования в системах трубопроводов. Присоединение – внутренняя резьба.

ОСНОВНЫЕ СЫВОЙСТВА

Коррозионно устойчив.

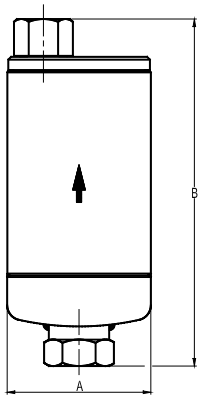

ПРИМЕНЕНИЕ:	Холодная, горячая или перегретая жидкостная система.
ИСПОЛЬЗУЕМЫЕ МОДЕЛИ:	AE30SS
ТИПОРАЗМЕРЫ:	DN $^1/_2$" или $^3/_4$"
ПРИСОЕДИНЕНИЕ:	Вход $^1/_2$" или $^3/_4$" вертикально. Выход $^1/_2$" вертикально. Внутренняя резьба 7/1Rp(BS21) ANSI B2.1 по запросу
УСТАНОВКА	Вертикальная установка. Устанавливается строго вертикально в местах скопления воздуха. Дренаж должен осуществляться в безопасное место. См. инструкцию по монтажу и эксплуатации.

ОГРАНИЧЕНИЯ

РЕЗЬБА PN40	ИСП. ТЕМП.
ДОПУСТ. ДАВЛ.	
40 бар	100 °C
33,7 бар	200 °C
31,8 бар	250 °C
29,7 бар	300 °C

PMO – Макс.рабочее давл. 30 бар
TMO – Макс. Рабоч.Температ. 300 °C

СПЕЦИФИКАЦИЯ МАТЕРИАЛОВ

№	Наименование	Материалы
1	Корпус	AISI316 / 1.4401
2	Крышка	AISI316 / 1.4401
4	Седло	AISI316 / 1.4401
5	Клапан	AISI316 / 1.4401
6	Рычаг	AISI304 / 1.4301
7	Поплавок	AISI316 / 1.4401

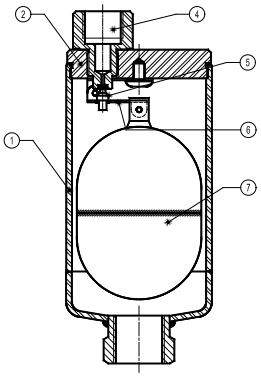

ГАБАРИТНЫЕ РАЗМЕРЫ (мм)

DN	A	B	Масса, кг
1/2"	75	187	1,3
3/4"	75	187	1,3

ОГРАНИЧЕНИЯ ПО ПРИМЕНЕНИЮ

Мин. Плотность	0,75 кг/дм^3
Макс.рабочий перепад давл.	30 бар

ПРОПУСКНАЯ СПОСОБНОСТЬ нл/мин

ТИП	DN	ПЕРЕПАД ДАВЛЕНИЯ (бар)																	
		0,5	1	2	3	4	5	6	7	8	9	10	12	15	18	20	22	25	30
AE30SS	$^1/_2$"–$^3/_4$"	50	70	90	100	135	150	175	180	185	200	220	240	255	285	300	330	370	400

Пропускная способность при атмосферном давлении 1 бар 20 °C.

В случае когда температура отличается свыше 15 °C, пропускная способность должна быть откорректирована посредством умножения на 288/(273 + T), где T – реальная температура в градусах Цельсия.

ООО "Астима", 127322, Москва, Огородный проезд, д. 20а
e-mail: info@a-stm.ru тел.: (495) 787 42 84

ВОЗДУХООТВОДЧИК ДЛЯ ЖИДКОСТЕЙ AE32 (УГЛЕРОДИСТАЯ СТАЛЬ)

ОПИСАНИЕ

AE32 служит для удаления воздуха из систем тепло и водоснабжения. Предназначен для не коррозионных систем с плотностью не менее 0,75кг/дм3.

This Данная модель может использоваться в комбинации с другими воздухоотводчиками, сепараторами, а также непосредственно монтироваться в трубопроводы в местах скопления воздуха. Присоединение резьбовое или фланцевое для установки на горизонтальный и вертикальный трубопроводы.

ОСНОВНЫЕ СЫВОЙСТВА

Коррозионно устойчивые внутренние элементы с возможностью замены.

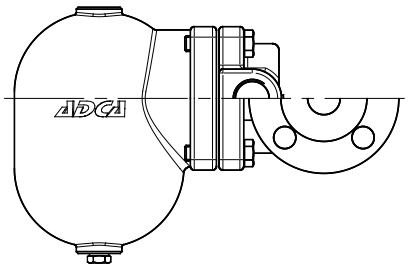

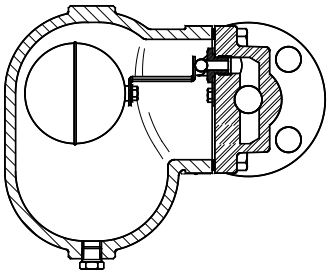

ОПЦИИ:	Встроенный фильтр (только для горизонтального исполнения).
ПРИМЕНЕНИЕ:	Системы тепло- и водоснабжения.
ИСПОЛНЕНИЕ:	AE 32-17
ТИПОРАЗМЕРЫ:	DN 1”, DN 25. Внутренняя резьба ISO 7/1Rp(BS21). Фланцы по EN 1092 -1or ANSI. Специальные фланцы по запросу.
УСТАНОВКА	Горизонтальная или вертикальная (по запросу) установка в местах предполагаемого скопления воздуха. Выпуск воздуха должен осуществляться в пространство безопасное для персонала.

ОГРАНИЧЕНИЯ ПО ПРИМЕНЕНИЮ

Мин. Плотность жидкости	0,75 кг/дм^3
Макс. Рабочее давление-AE32–17	17 бар

ОГРАНИЧЕНИЯ

ФЛАНЦЫ PN40 / ANSI 300*	ФЛАНЦЫ ANSI 150 **	МАКС. ТЕМПЕРАТ
МАКС.ДАВЛЕНИЕ	МАКС.ДАВЛЕНИЕ	
37,1 бар	15,4 бар	100 °C
33,3 бар	13,8 бар	200 °C
30,4 бар	12,1 бар	250 °C
27,6 бар	10,2 бар	300 °C

PMO – Макс. рабочее давление 32 бар
TMO – Макс. рабочяя температура 200 °C
* В соотв с EN1092–1:2007; ** В соотв с EN1759–1:2004
Огранич.давл. корпуса PN40 или ниже, в соотв. с типом присоединения. PN40 для резьбы и сварки SW и BW.

МаркировкаCE (PED - Европ.директива 97/23/EC)

PN 40	Категория
DN25 - DN1"	1 (CE Marked)

ПРОПУСКНАЯ СПОСОБНОСТЬ в нл/мин.

ТИП	DN	ПЕРЕПАД ДАВЛЕНИЯ (бар)								
		0,5	1	2	4	6	8	10	13	17
AE32–17	1"–25	75	120	240	420	535	720	870	1200	1380

Значения действительны для атмосферного давления при температуре 20 °C.

При увеличении температуры на 15 °C необходимо умножить на: 288/(273 + T), где T – существующая температура (°C) в системе.

ГАБАРИТНЫЕ РАЗМЕРЫ (мм)

Резьба							EN PN 16 / 40			EN PN 16 / 40 *		
DN	A	B	C	D	E	Масса кг	F	G	Масса кг	F	B	Масса кг
25-1"	120	195	80	190	110	9	160	248	11,3	230	195	12

ANSI 150			ANSI 150 *			ANSI 300			ANSI 300 *		
F	G	Масса кг	F	B	Масса кг	F	G	Масса кг	F	B	Масса кг
160	248	11	230	195	11,2	160	248	11,3	230	195	12,8

* Альтернативное исполнение

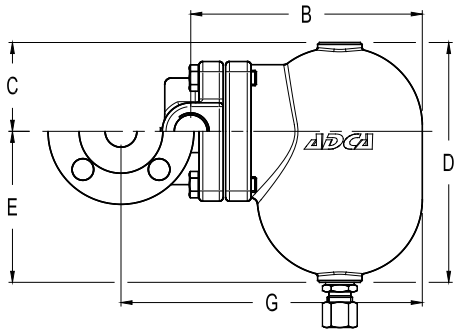

СПЕЦИФИКАЦИЯ МАТЕРИАЛОВ

№.	Наименование	Материалы
1	Корпус	GP240GH / 1.0619
2	Крышка	GP240GH / 1.0619
3	*Уплотнение	Нерж.сталь / Графит
4	*Седло	AISI 410 / 1.4006
5	*Плунжер	AISI 410 / 1.4006
6	*Рычаг	AISI 304 / 1.4301
7	*Поплавок	AISI 304 / 1.4301
8	Компрессион.фитинг	Fe / Zn 12 - ISO 2081
9	Болты	Сталь 8.8

* Поставляемые комплектующие.

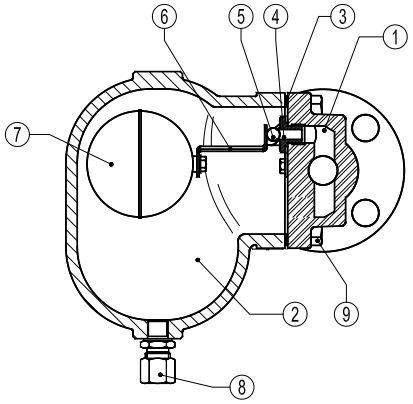

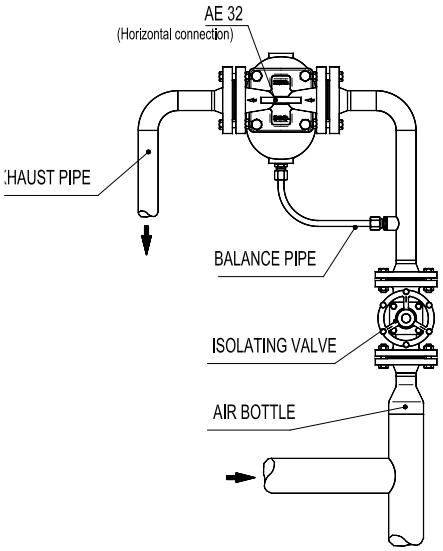

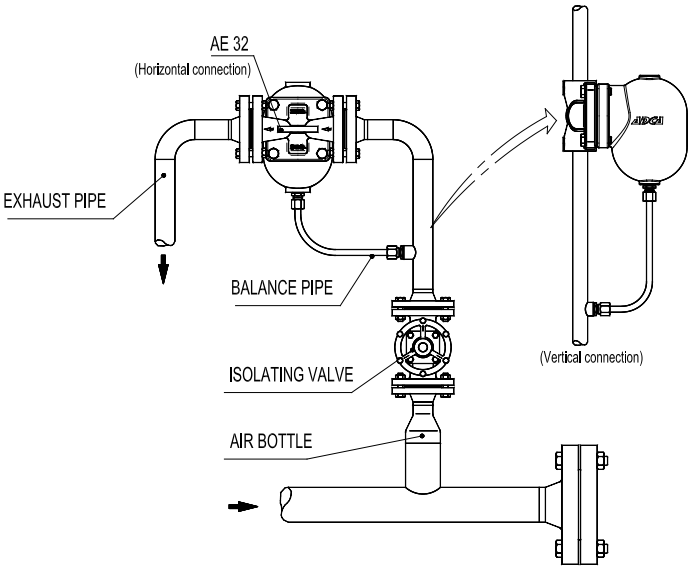

ПОПЛАВКОВЫЙ КЛАПАН. Тип 100 – AISI 304

Тип 100 являются поплавковыми клапанами для установки в ёмкости. Предназначены для регулирования уровня жидкости в открытых ёмкостях и в ёмкостях под давлением. Возможна настройка положения поплавка.
Для работы клапанов требуется использовать направляющие для поплавка

H1 – соответствует клапану в закрытом положении. Реальное значение зависит от давления при закрытом клапане и плотности среды.
H2 – соответствует положению клапана в открытом положении, когда поплавок находится в самом нижнем положении.

Ду (мм)	Габаритные размеры					Масса без поплавка, кг	Диаметр сферическогопоплавка при давлении P=10 бар, мм
	Дюйм	мм					
	R	A	L	H1	H2		
10	3/8" G	32	300*316	70 132	260	0,107	90
15	1/2" G	35	405*422	124 180	370	0,175	110
20	3/4" G	42	485*513	148 207	420	0,3	160
25	1" G	45	562* 593	150 220	496	0,366	160
32	1 1/4" G	53	580* 611	170 235	496	0,464	160

* Длина для поплавкового клапана из нержавеющей стали.

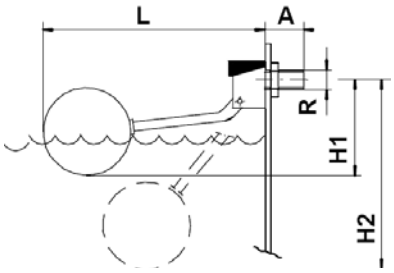

Ду (мм)	Расход воды (л/ч)						
	Давление (бар)						
	1	2	3	4	6	8	10
3/8"	1132	1669	1904	2169	2656	2825	3082
1/2"	2829	3998	4895	5657	6790	7978	8938
3/4"	4838	6842	8370	9677	11805	13993	15289
1"	6934	9919	12147	14068	17167	19654	21945
1 1/4"	7280	10414	12754	14771	18025	20636	23051

Особенности:
Изготовлены из нержавеющей стали (AISI – 304/DIN 1.4301 и AISI 316/1.4401).
Поплавок из нержавеющей стали AISI 304/316.
Поворотный клапан с затвором из силикона, возможно исполнение из VITON,EPDM, каучук, PTFE и др. по запросу.
Клапаны запатентованы и гарантируют полную герметичность при минимальном усилии от поплавка.
Присоединение цилиндрическая резьба по DIN – ISO 228/1985.
Условное давление PN10 бар, максимальное рабочее давление 10 бар.

ПОПЛАВКОВЫЙ КЛАПАН. Тип 200 – AISI 316.

Тип 200 являются поплавковыми клапанами для установки в ёмкости. Предназначены для регулирования уровня жидкости в открытых ёмкостях и в ёмкостях под давлением. Возможна настройка положения поплавка.
Для работы клапанов требуется использовать направляющие для поплавка.

H1 – соответствует клапану в закрытом положении. Реальное значение зависит от давления при закрытом клапане и плотности среды.
H2 – соответствует положению клапана в открытом положении, когда поплавок находится в самом нижнем положении.

Ду (мм)	Габаритные размеры					Масса без поплавка, кг	Диаметр сферическогопоплавка при давлении P=10 бар, мм
	Дюйм	мм					
	R	A	L	H1	H2		
10	3/8" G	32	300	83 104	235	0,207	90
15	1/2" G	35	410	127 180	375	0,31	110
20	3/4" G	42	490	155 197	436	0,486	160
25	1" G	45	585	174 220	521	0,554	160
32	1 1/4" G	52	585	164 222	520	0,727	160
40	1 1/2"G	60	710	253 318	651	2,795	200
50	2" G	70	798	255 324	736	3,041	200
65	2 1/2" G	80	805	277 390	737	3,71	200
80*	3" G	170	1447	310 493	1248	15,82	300

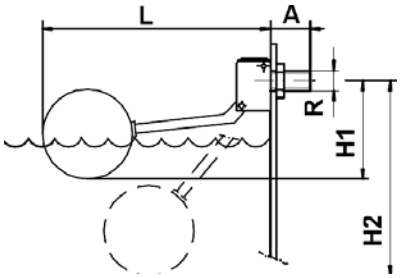

* когда диаметр больше 3" – DN80 рекомендуется использовать фланцевое исполнение PN16.

Ду (мм)	Расход воды (л/ч)						
	Давление (бар)						
	1	2	3	4	6	8	10
3/8"	1132	1669	1904	2169	2656	2825	3082
1/2"	2829	3998	4895	5657	6790	7978	8938
3/4"	4838	6842	8370	9677	11805	13993	15289
1"	6934	9919	12147	14068	17167	19654	21945
1 1/4"	10176	15438	19438	23154	28908	33594	38168
1 1/2"	15556	21948	26928	31104	37635	43657	51516
2"	23685	33836	40977	45791	47372	67532	75500
2 1/2"	24869	35556	43025	49740	60680	70908	79275
3"	55868	79013	96783	111756	136873	158047	173703
4"	92231	130441	159777	184495	225959	280915	291714

Особенности:
Клапаны запатентованы и гарантируют герметичность при минимальном усилии от поплавка.
Присоединение – резьба цилиндрическая по DIN-ISO 228/1985. Материал из нержавеющей стали AISI 316/ DIN 1.4401 & CF8M, DIN 1.4408. Поворотный клапан с затвором из силикона, возможно исполнение из VITON,EPDM, каучук, PTFE и др. по запросу.
ПРИМИЧАНИЕ: при турбулентных потоках, возникающих в системе рекомендуется использовать усиленные рычаги. Номинальное давление PN-16. Максимальное рабочее давление 10 бар.

КЛАПАН ПОПЛАВКОВЫЙ. ТИП 200В – AISI 316

ОПИСАНИЕ

Тип 200В являются поплавковыми клапанами для установки в ёмкости. Предназначены для регулирования уровня жидкости в открытых ёмкостях и в ёмкостях под давлением. Возможна настройка положения поплавка. Для работы клапанов требуется использовать направляющие для поплавка.

H1 – соответствует клапану в закрытом положении. Реальное значение зависит от давления при закрытом клапане и плотности среды.

H2 – соответствует положению клапана в открытом положении, когда поплавок находится в самом нижнем положении.

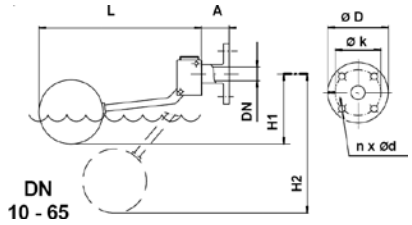

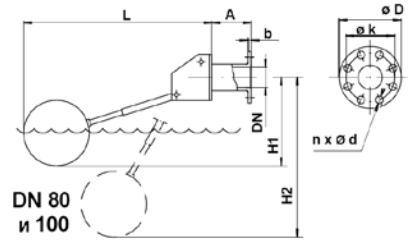

ОСОБЕННОСТИ:

Клапаны запатентованы и гарантируют герметичность при минимальном усилии от поплавка. Присоединение – фланцы PN16/10 по DIN 2576 (2527). Материал – нержавеющая сталь AISI 316/DIN 1.4401 & CF8M, DIN 1.4408. Поворотный клапан с затвором из силикона, возможно исполнение из VITON,EPDM, PTFE и др. по запросу.

Тмакс для затвора с силиконом – 200 °C

ПРИМЕЧАНИЕ:

При турбулентных потоках, возникающих в системе рекомендуется использовать усиленные рычаги. См. модификации на сайте www.asteama.ru.

Номинальное давление PN-16. Максимальное рабочее давление 10 бар.

DN	ГАБАРИТНЫЕ РАЗМЕРЫ									Масса без поплавка	От поплавка для прекрытия 10 бар
mm	A	L	H1	H2	D	k	d	n	b	кг	мм
10	35	300	83 104	235	90	60	14	4	14	0,82	90
15	38	410	127 180	375	95	65	14	4	14	0,988	110
20	45	490	155 197	436	105	75	14	4	16	1,422	160
25	48	585	174 220	521	115	85	14	4	16	1,678	160
32	55	585	164 222	520	140	100	18	4	16	2,368	160
40	63	710	253 318	651	150	110	18	4	16	4,679	200
50	73	798	255 324	736	165	125	18	4	18	5,453	200
65	85	805	277 390	737	185	145	18	4	18	6,75	200
80	170	1447	310 493	1248	200	160	18	8	20	19,8	300
100	170	1550	265 320	1337	220	180	18	8	20	20,62	400*

*При давлении ниже 4 бар, клапан DN100 может использоваться со сферическим поплавком 300мм.

DN (мм)	Расход воды (л/ч)						
	Давление (бар)						
	1	2	3	4	6	8	10
10	1 132	1 669	1 904	2 169	2 656	2 825	3 082
15	2 829	3 998	4 895	5 657	6 790	7 978	8 938
20	4 838	6 842	8 370	9 677	11 805	13 993	15 289
25	6 934	9 919	12 147	14 068	17 167	19 654	21 945
32	10 176	15 438	19 438	23 154	28 908	33 594	38 168
40	15 556	21 948	26 928	31 104	37 635	43 657	51 516
50	23 685	33 836	40 977	47 372	55 791	67 532	75 500
65	24 869	35 556	43 025	49 740	60 680	70 908	79 275
80	55 868	79 013	96 783	111 756	136 873	158 047	173 703
100	92 231	130 441	159 777	184 495	225 959	280 915	291 714

ПРЕДОХРАНИТЕЛЬНЫЙ КЛАПАН ТИП 652 SGK

из красной латуни с резьбовым соединением и функцией подрыва

ИСПОЛЬЗОВАНИЕ / ПРИМЕРЫ ИСПОЛЬЗОВАНИЯ

Для защиты:
- Емкостей I систем под давлением для воды и нейтральных жидкостей

- Емкостей I систем под давлением для воздуха, нейтральных газов и паров
- Паровых котлов

В соответствии с нормами и правилами использования соответствующей конструкции клапана и уплотнения.
- Защита насосов
- Системы повышения давления
- Системы охлаящения/конциционирования
- Мини-парогенераторы

Клапаны поставляются с заводской настройкой давления срабатывания, опломбированные.

РАБОЧАЯ СРЕДА:	Жидкости (нейтральные); Воздух, газы и технические пары (нейтральные); Водяной пар
ТИПОРАЗМЕРЫ:	$^1/_2$"–2"
ТЕМПЕРАТУРЫ:	-60 °C до + 200 °C в зависимости от исполнения
ДАВЛЕНИЕ:	1,0–16 бар

ТИП ПРИСОЕДИНЕНИЯ ВХОД/ВЫХОД РЕЗЬБОВЫЕ СОЕДИНЕНИЯ

f / f	Стандарт	Внутренняя резьба BSP-P1 Внутренняя резьба BSP-P	DIN EN iSO 228-1 /DIN EN ISO 228-1	Стандарт труб DIN 11850

УПЛОТНЕНИЕ

FKM	Фторуггерод	Эластомерное плоское уплотнение	-20 °C до +200 °C	-20 °C до +200 °C

Только для Типа 652 sGK для воздуха, нем трап ьных паров

ОПЦИИ

Специальные исполнения под конкретные параметры клиентов по запросу.

НОМИНАЛЬНЫЕ ДИАМЕТРЫ, ПОДКЛЮЧЕНИЕ, УСТАНОВОЧНЫЕ РАЗМЕРЫ

Номинальный диаметр	DM	15	20	25	32	40	50
Присоединение DIN EN ISO 228	G	$^1/_2$" (15)	314" (20)	1" (25)	1 $^1/_4$" (32)	1 $^1/_2$" (40)	2"(50)
Выход DIN EN ISO 223	G	$^1/_2$" (15)	$^3/_4$" (20)	1" (25)	1 $^1/_4$" (32)	1 $^1/_2$" (40)	2"(50)
Установочный размер в мм	L	26	31	35	40	46	54
	H	70	70	80	100	140	155
	h	17	18	22	25	28	34
	SW	27	32	40	49	56	68
	do	10	13	16	18	22	25
Вес	кг	0,2	0,3	0,5	0,7	1.2	1.6
Диапазон установки	бар	1–16	1–16	1–16	1–16	1–16	1–16

МАТЕРИАЛЫ

Серия	Материал	DIN EN	ASTM 1 AISI
Материал корпуса на входе	Красная латунь	CC499K	UNSC83S00
Материал корпуса на выходе	Красная латунь	CC499K	UNS C83600
Внутренние части	Латунь	CW614N	UNSC37700
Нажимная пружина	Пружина из пружинно стальной проволки, с защитой от коррозии	14200	-

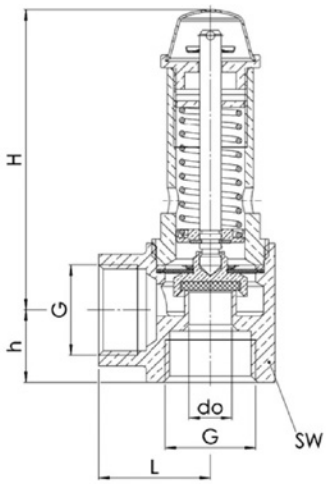

Примечание: подрыв предохранительного клапана осуществляется путем вращения рукоятки.

∅ DN		1/2" (15)			1/4" (20)			1" (25}			1-1/4" (32)			1-1/2" (40)			2" (50)		
		I	II	III	I	II	III	I	II	III	I	II	III	I	II	III	I	II	III
Устанавливаемое давление бар	1	31	25	1.15	53	42	2,55	80	64	3,87	102	81	4,89	152	121	7,31	196	157	9,44
	1,5	40	32	1,85	67	53	3,13	102	81	4,73	128	102	5,99	192	152	8,95	248	197	11,56
	г	48	38	2,14	81	64	3,61	123	97	5,47	155	122	6,92	232	183	10,33	299	236	13,35
	2,5	56	44	2,39	95	74	4,03	144	113	6,11	182	143	7,73	272	213	11,55	351	275	14,92
	3	64	50	2,62	109	85	4,42	165	129	5,69	203	163	3,47	311	243	12,66	402	314	16,34
	3,5	73	57	2,82	123	96	4,77	186	145	7,23	235	183	9,15	351	273	13,67	454	353	17,65
	4	81	63	3,02	137	106	5,1	207	160	7,73	262	203	9,78	391	303	14,62	505	392	18,87
	4,5	89	69	3,2	150	117	5,41	228	176	8,2	288	223	10,38	431	333	15,5	556	431	20,02
	5	97	75	3,38	164	127	5,71	249	192	8,64	315	243	10,94	471	363	16,34	608	469	21,1
	5,5	105	82	3,54	178	138	5,98	270	208	9,06	342	264	11,47	511	394	17,14	659	508	22,13
	6	114	88	3,7	192	148	6,25	291	224	9,47	368	284	11,98	550	424	17,9	711	547	23,11
	6,5	122	94	3,85	206	158	6,51	312	240	9,85	395	304	12,47	590	453	18,63	762	585	24,06
	7	130	100	3,99	220	168	6,75	333	255	10,23	422	323	12,94	630	482	19,33	814	623	24,97
	7,5	138	106	4,13	234	179	6,99	354	271	10,59	448	343	13,4	670	512	20,01	865	662	25,84
	S	147	112	4,27	248	189	7,22	375	287	10,93	475	363	13,84	710	542	20,67	917	700	26,69
	8,5	155	118	4.4	262	200	7.44	396	303	11.27	502	383	14,26	750	572	21,3	963	738	27,51
	9	163	124	4,53	276	210	7,65	418	318	11,6	528	402	14,68	789	601	21,92	1019	776	28,31
	9,5	171	130	4,65	290	220	7,86	439	334	П,Э1	555	422	15,08	829	631	22,52	1071	814	29,08
	10	180	136	4,77	303	230	8,07	460	349	12,22	582	442	15,47	869	660	23,11	1122	852	29,84
	11	196	*	2,78	331	*	6,82	502	*	12,82	635	*	14,42	949	*	23,56	1225	*	31,3
	12	212	*	2,91	359	*	7,12	544	*	13,39	688	*	15,06	1028	*	24,61	1328	*	32,69
	13	229	*	3,02	387	*	7,41	586	*	13,94	742	*	15,68	1108	*	25,62	1431	*	34,02
	14	245	*	3,14	415	*	7,69	628	*	14,46	795	*	16,27	1188	*	26,58	1534	*	35,31
	IS	262	*	3,25	443	*	7,96	670	*	14,97	848	*	16,84	1267	*	27,52	1637	*	36,55
	16	278	*	3,36	470	*	8,22	713	*	15,46	902	*	17,39	1347	*	28,42	1740	*	37,75

Воздух I, Нм3/ч Пар II, кг/ч Вода III, м3, /ч

ООО "Астима", 127322, Москва, Огородный проезд, д. 20а
e-mail: info@a-stm.ru тел.: (495) 787 42 84

Клапан предохранительный резьбовой красная латунь тип 861
$P_{настр}$.0,5–50 бар DN$^1/_4$"–$^1/_2$"

ИСПОЛЬЗОВАНИЕ / ПРИМЕРЫ ИСПОЛЬЗОВАНИЯ

Для защиты:
- Емкостей / систем под давлением для нейтральных / не нейтральных паров, газов и жидкостей
- Для защиты паровых котлов и паровых систем

В соответствии с нормами и правилами использования соответствующей конструкции клапана и уплотнения.
- Машиностроению
- Защиты насосов
- Производства промышленного и медицинского оборудования (стерилизаторы, автоклавы)
- Судов и оборудования
- Систем повышения давления
- Паровых и промышленных котлов

Клапаны поставляются с заводской настройкой давления срабатывания, опломбированные.

РАБОЧАЯ СРЕДА:	Жидкости (нейтральные и не нейтральные); Воздух, газы и технические пары (нейтральные и не нейтральные); Водяной пар
РАЗРЕШЕНИЕ:	TOV-сертификат испытаний 2061; D/G, F; EG-экспертиза; S/G, L; GOST-R; D/G (S/G), F (L)
ТРЕБОВАНИЯ:	AD 2000-Лист A2; TRD 421; DIN EN ISO 4126–1; DGR 97/23/EG
ТИПОРАЗМЕРЫ:	$^1/_4$"–$^1/_2$"
ТЕМПЕРАТУРЫ:	- 60 °C до + 225 °C в зависимости от исполнения
ДАВЛЕНИЕ:	0,5–50 бар

Классификация обществ	
Germanischer Lloyd	GL
Lloyd's Register EMEA	LR EMEA
American Bureau of Shipping	ABS
Det Norske Veritas	DNV
Bureau Veritas	BV

СПЕЦИФИКАЦИЯ МАТЕРИАЛОВ

Серия	Материал	DIN EN	ASTM / AISI
Материал корпуса на входе	Нержавеющая сталь	1.4571	AISI 316 Ti
Материал корпуса на выходе	Красная латунь	CC499K	UNS C83600
Внутренние части	Латунь	CW614N	UNS C37700
Нажимная пружина	Нержавеющая сталь	1.4310	AISI 301

ИСПОЛНЕНИЕ КЛАПАНА

s	стандартное, не газоплотное исполнение полости пружины.	для нейтральных рабочих сред, без противодавления
t	Газоплотное исполнение полости пружины	для нейтральных и не нейтральных рабочих сред, без компенсации противодавления. Окружающая среда защищена от попадания в неё рабочей среды.

СРЕ Д А

G	газообразный	Воздух, пары, газы, водяной пар
F	жидкий	Температура кипения при атмосферном давлении не должна достигаться
GF	газообразный и жидкий	Воздух, пары, газы, водяной пар и жидкости

ТИП РАЗВОЗДУШИВАТЕЛЯ

K	Стандартный, с вращаемым развоздушивателем
L	С рычагом-развоздушивателем
O	Стандартный, газоплотный без развоздушивателя

ДОСТУПНЫЕ НОМИНАЛЬНЫЕ ДИАМЕТРЫ И ПРИСОЕДИНИТЕЛЬНЫЕ РАЗМЕРЫ

Номи нальный диаметр DN		**8**	**10**	**15**
Вход		**$^1/_4$" (8)**	**$^3/_8$" (10)**	**$^1/_2$" (15)**
Выход	$^1/_2$" (15)	•	•	•

ТИП ПРИСОЕДИНЕНИЯ ВХОД/ВЫХОД РЕЗЬБОВЫЕ СОЕДИНЕНИЯ

m / f	Стандарт	Наружная резьба BSP-P / Внутренняя резьба BSP-P	DIN EN ISO 228-1 / DIN EN ISO 228-1

УПЛОТНЕНИЕ

PTFE	Политетрафторэтилен	Плоское уплотнение до 22 бар	-60°C до +225°C
PTFE+Kohle	Политетрафторэтилен + углерод	Плоское уплотнение с 22,1 бар	-60°C до +225°C

НОМИНАЛЬНЫЕ ДИАМЕТРЫ, ПОДКЛЮЧЕНИЕ, УСТАНОВОЧНЫЕ РАЗМЕРЫ

Номинальный диаметр	DN	8	10	15
Присоединение DIN EN ISO 228	G	1/4" (8)	3/8" (10)	1/2" (15)
Выход DIN EN ISO 228	G1	1/2" (15)	1/2" (15)	1/2" (15)
Установочный размер в мм	L	34	34	34
	Lmax	78	78	78
	H	79	79	79
	H1	93	93	93
	Hmax	111	111	111
	h	31	31	31
	h1	12	12	15
	SW	30	30	30
	do	6	8	10
Вес	кг	0,5	0,5	0,6
Диапазон установки	бар	0,5–50	0,5–50	0,5–50

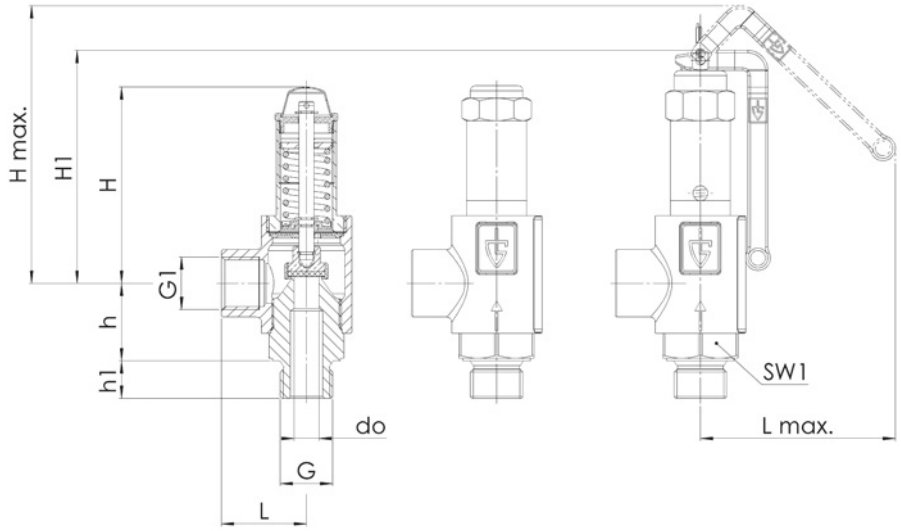

Мод. ряд	Конструкция клапана	Среда	Развоздушиватель	Номин. диаметр DN	Тип присоединения		Присоединительный размер		Уплотнение	Параметры	Устанавливаемое давление	Кол-во
					Вход	Выход	Вход	Выход				
861	t	G	O	8	m	f	8	15	PTFE		12,3	2
861					m	f		15				
861					m	f		15				
861					m	f		15				

В этой таблице, у вас есть возможность сконфигурировать клапан в соответствии с вашими индивидуальными потребностями для настройки (подобно приведённому примеру, параметры которого вы должны предварительно удалить из таблицы). Заполните поля вручную, используя сокращения, использованные в данной таблице. Затем отошлите заполненную страницу по факсу:
+7 495 787-42-84

Пожалуйста, не забудьте вашу персональную информацию, это необходимо, чтобы с Вами могла связаться наша сервисная служба.

ТАБЛИЦА МОЩНОСТЕЙ

Мощность при 10 % превышении давления срабатывания

Номинальный диаметр DN		15			20			25		
Устанавливаемое давление бар		I	II	III	I	II	III	I	II	III
	0,5	6	4	0,54	24	18	0,86	44	34	1,62
	1	10	8	0,70	35	28	1,13	67	54	2,24
	1,5	14	11	0,89	46	37	1,38	91	72	2,70
	2	18	15	1,00	57	45	1,62	113	89	3,13
	2,5	22	17	1,11	68	53	1,78	132	104	3,49
	3	26	20	1,24	78	61	1,94	154	120	3,83
	3,5	29	22	1,30	88	68	2,11	174	135	4,10
	4	32	25	1,40	98	76	2,24	196	152	4,40
	4,5	35	27	1,46	110	85	2,38	216	167	4,67
	5	39	30	1,51	120	93	2,48	236	182	4,91
	5,5	42	32	1,59	130	100	2,57	256	197	5,16
	6	45	35	1,67	140	108	2,67	276	213	5,40
	6,5	49	37	1,73	151	116	2,81	296	227	5,62
	7	52	40	1,78	161	123	2,89	316	242	5,86
	7,5	55	42	1,84	171	131	3,00	336	257	6,10
	8	58	45	1,92	181	138	3,08	356	272	6,32
	8,5	62	47	1,97	191	146	3,19	376	287	6,48
	9	65	49	2,00	201	153	3,29	396	302	6,70
	9,5	68	52	2,05	211	161	3,38	416	316	6,88
	10	72	54	2,11	222	168	3,46	436	331	7,07
	11	78	59	2,16	242	183	3,62	476	361	7,43
	12	85	64	2,27	262	198	3,78	516	390	7,72
Воздух I нм^3/ч	13	94	71	2,35	283	213	3,94	556	419	8,10
	14	101	76	2,43	303	228	4,08	596	449	8,37
Пар II кг/ч	15	108	81	2,54	323	243	4,21	636	479	8,75
	16	114	86	2,62	344	258	4,37	676	508	9,05
	17	121	91	2,70	364	273	4,51	716	537	9,32
Вода III м^3/ч	18	128	96	2,78	384	288	4,62	756	566	9,56
	19	135	101	2,86	420	314	4,81	796	596	9,87
	20	142	106	2,90	441	330	4,93	836	625	10,13
	21	153	114	2,97	470	351	5,05	876	655	10,38
	22	160	120	3,04	491	367	5,17	916	684	10,62
	23	167	125	3,11	513	383	5,29	956	714	10,86
	24	174	130	3,18	534	399	5,40	996	743	11,09
	25	181	135	3,25	556	415	5,51	1036	773	11,32
	26	188	-	3,31	577	-	5,62	1076	-	11,55
	27	195	-	3,37	599	-	5,73	1116	-	11,77
	28	202	-	3,43	620	-	5,83	1156	-	11,98
	29	209	-	3,50	641	-	5,94	1196	-	12,20
	30	216	-	3,56	663	-	6,04	1236	-	12,40
	32	230	-	3,67	706	-	6,24	1316	-	12,81
	34	244	-	3,79	749	-	6,43	1396	-	13,21
	36	258	-	3,89	792	-	6,62	1475	-	13,59
	38	272	-	4,00	835	-	6,80	1555	-	13,96
	40	286	-	4,11	877	-	6,97	1635	-	14,32
	42	300	-	4,21	920	-	7,15	1715	-	14,68
	44	314	-	4,31	963	-	7,31	1795	-	15,02
	46	328	-	4,40	1006	-	7,48	1875	-	15,36
	48	342	-	4,50	1049	-	7,64	1955	-	15,69
	50	355	-	4,59	1092	-	7,80	2035	-	16,01

Клапан предохранительный резьбовой красная латунь тип 851
$P_{настр}$.0,5–50 бар DN$^1/_2$"–2"

ИСПОЛЬЗОВАНИЕ / ПРИМЕРЫ ИСПОЛЬЗОВАНИЯ

Для защиты:
- Емкости под давлением / системы для нейтральных / не нейтральный паров, газов и жидкостей
- Для защиты паровых котлов и паровых систем
- Для защиты силосовозов и транспортных средств - резервуаров для жидких, сыпучих и порошкообразных материалов

В соответствии с конкретными нормами и правилами использования соответствующей конструкции клапана и уплотнения.
- Машиностроение
- Защита насосов
- Системы медицинской техники (стерилизаторы, автоклавы)
- Судостроение и корабельные системы
- Системы повышения давления по воде/воздуху
- Паровые и промышленные котлы

Клапаны поставляются с заводской настройкой давления срабатывания, опломбированные.

РАБОЧАЯ СРЕДА:	Жидкости (нейтральные и не нейтральные); Воздух, газы и технические пары (нейтральные и не нейтральные); Водяной пар
РАЗРЕШЕНИЕ:	TGV-сертификат испытаний 666, 684; D/G, F, F/K/S[1]; EG-экспертиза; S/G, L, F/K/S[1]; GOST-R; D/G (S/G), F (L), F/K/S[1]
ТРЕБОВАНИЯ:	AD 2000-Лист A2; TRD 421; TRB 801 № 22 и № 23[1]; DIN EN ISO 4126–1; DGR 97/23/EG
ТИПОРАЗМЕРЫ:	$^1/_2$"–2"
ТЕМПЕРАТУРЫ:	- 60 °C до + 225 °C в зависимости от исполнения
ДАВЛЕНИЕ:	0,5–50 бар

Классификация обществ	
Germanischer Lloyd	GL
Lloyd's Register EMEA	LR EMEA
American Bureau of Shipping	ABS
Det Norske Veritas	DNV
Bureau Veritas	BV

СПЕЦИФИКАЦИЯ МАТЕРИАЛОВ

Серия	Материал	DIN EN	ASTM / AISI
Материал корпуса на входе	Красная латунь	CC499K	UNS C83600
Материал корпуса на выходе	Красная латунь	CC499K	UNS C83600
Внутренние части	Латунь	CW614N	UNS C37700
Нажимная пружина	Нержавеющая сталь	1.4310	AISI 301
Сильфон (опционально)	Бронза	CW452K	UNS C51900

[1]Только при исполнении с сильфоном

ОПЦИИ

Специальные исполнения под конкретные параметры клиентов по запросу.

ИСПОЛНЕНИЕ КЛАПАНА

s	не газоплотное исполнение полости пружины	для нейтральных рабочих сред, без противодавления
b	Сильфон	для нейтральных и не нейтральных сред и/или противодавления до 4 бар. Пружина и трущиеся части а также окружающая среда защищены от попадания в них рабочей среды.
t	Газоплотное исполнение полости пружины	для нейтральных и не нейтральных сред без противодавления. Окружающая среда защищена от попадания в неё рабочей среды. Поставляется без развоздушивателя.
tb	Газоплотное исполнение с сильфоном	для нейтральных и не нейтральных, прежде всего для горючих, ядовитых и опасных для окружающей среды рабочих сред и/или противодавлении до 4-х бар. Пружина и трущиеся части защищены от попадания рабочей среды. Без развоздушивателя. Двойная газоплотность.

СРЕ Д А

G	газообразный	Воздух, пары, газы а также, в зависимости от исполнения клапана и уплотнения водяной пар
F	жидкий	Температура кипения при атмосферном давлении не должна достигаться
GF	газообразный и жидкий	Воздух, пары, газы, водяной пар и жидкости

ТИП РАЗВОЗДУШИВАТЕЛЯ

K	Стандартный, с вращаемым развоздушивателем
L	С рычагом-развоздушивателем
O	Стандартный, газоплотный без развоздушивателя

ДОСТУПНЫЕ НОМИНАЛЬНЫЕ ДИАМЕТРЫ И ПРИСОЕДИНИТЕЛЬНЫЕ РАЗМЕРЫ

Номи нальный диаметр DN		**15**	**20**	**25**	**32**		
Вход		**1/2" (15)**	**3/4" (20)**	**1" (25)**	**1 1/4" (32)**	**1 1/2" (40)**	**2" (50)**
Выход	1/2" (15)	•					
	3/4" (20)		•				
	1" (25)			•			
	1 1/4" (32)				•		
	1 1/2" (40)					•	
	2" (50)						•

ТИП ПРИСОЕДИНЕНИЯ ВХОД/ВЫХОД РЕЗЬБОВЫЕ СОЕДИНЕНИЯ

f / f	Стандарт	Внутренняя резьба BSP-P / Внутренняя резьба BSP-P	DIN EN ISO 228-1 / DIN EN ISO 228-1
m / f	По запросу	Наружная резьба BSP-P / Внутренняя резьба BSP-P	DIN EN ISO 228-1 / DIN EN ISO 228-1
С удорожанием стоимости			
BSP-Tf / f		Внутренняя резьба BSP-T / Внутренняя резьба BSP-P	DIN EN 10226, ISO 7-1 / DIN EN ISO 228-1
BSP-Tm / f		Наружная резьба BSP-T / Внутренняя резьба BSP-P	DIN EN 10226, ISO 7-1 / DIN EN ISO 228-1

УПЛОТНЕНИЕ

NBR	Нитрил-Бутадиен	Литой эластомер с металлическим уплотнением до 25 бар	-30 °C до +130 °C
EPDM	Этилен-Пропилен-Диен	Литой эластомер с металлическим уплотнением до 25 бар	-40 °C до +170 °C
FKM	Фторуглерод	Литой эластомер с металлическим уплотнением до 25 бар	-20 °C до +200 °C
PTFE	Политетрафторэтилен	Плоское уплотнение до 25 бар	-60 °C до +225 °C
PTFE + Kohle	Политетрафторэтилен + углерод	Плоское уплотнение от 25 бар	-60 °C до +225 °C
С удорожанием стоимости			
FFKM	Перфторэластомер	Литой эластомер с металлическим уплотнением до 25 бар	-10 °C до +225 °C
MD	Металлическое уплотнение	Плоское уплотнение	-60 °C до +225 °C

ООО "Астима", 127322, Москва, Огородный проезд, д. 20а
e-mail: info@a-stm.ru тел.: (495) 787 42 84

НОМИНАЛЬНЫЕ ДИАМЕТРЫ, ПОДКЛЮЧЕНИЕ, УСТАНОВОЧНЫЕ РАЗМЕРЫ

Номинальный диаметр	DN	15			20	25	32		
Присоединение DIN EN ISO 228	G	1/2" (15)			3/4" (20)	1" (25)	1 1/4" (32)	1 1/2" (40)	2" (50)
Выход DIN EN ISO 228	G1	1/2" (15)	1" (25)	1" (25)	1 1/4" (32)	1 1/2" (40)	2" (50)	2" (50)	2" (50)
Установочный размер в мм	L	34	40	40	43	50	61	61	61
	Lmax	65	65	65	91	92	92	92	92
	H	79	77	131	138	178	241	241	241
	H1	93	91	149	158	192	264	264	264
	H2	79	77	131	139	175	241	241	241
	Hmax	105	103	164	173	207	277	277	277
	h	28	30	30	39	45	55	69	74
	h1	15	15	15	16	18	20	23	25
	SW1	30	30	30	36	46	55	55	70
	SW2	-	40	40	50	58	70	70	70
	do	15,8	15,8	15,8	18	23	30	30	30
Вес	кг	0,4	0,4	0,8	1,0	1,8	4,0	4,0	4,0
Диапазон установки	бар	0,5–25	0,5–25	25,1–50	0,5–50	0,5–50	0,5–50	0,5–50	0,5–50

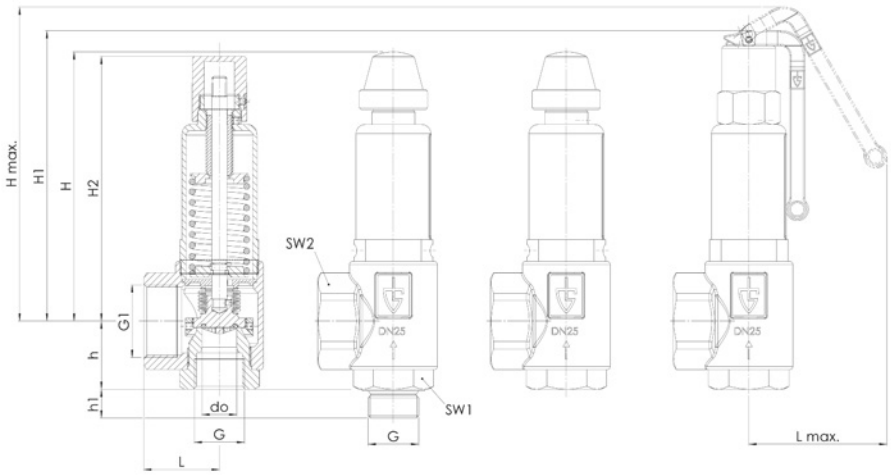

Мод. ряд	Конструкция клапана	Среда	Развоздушиватель Номин. диаметр DN	Тип присоединения		Присоединительный размер		Уплотнение	Параметры	Устанавливаемое давление	Кол-во
				Вход	Выход	Вход	Выход				
851	tb	GF	O 25	m	f	25	40	FKM		16,0	5
851											
851											
851											

В этой таблице, у вас есть возможность сконфигурировать клапан в соответствии с вашими индивидуальными потребностями для настройки (подобно приведённому примеру, параметры которого вы должны предварительно удалить из таблицы). Заполните поля вручную, используя сокращения, использованные в данной таблице. Затем отошлите заполненную страницу по факсу:
+7 495 787-42-84

Пожалуйста, не забудьте вашу персональную информацию, это необходимо, чтобы с Вами могла связаться наша сервисная служба.

ТАБЛИЦА МОЩНОСТЕЙ

Мощность при 10 % превышении давления срабатывания

Номинальный диаметр DN		15			20			25			32		
Устанавливаемое давление бар		I	II	III	I	II	III	I	II	III	I	II	III
	0,5	56	42	1,9	127	96	5,4	199	150	8,8	345	260	15,4
	1	73	58	2,5	167	134	7,3	261	209	12,0	453	362	20,8
	1,5	92	73	3,1	211	168	9,0	330	262	14,7	572	454	25,5
	2	111	87	3,6	255	201	10,4	398	314	16,9	691	544	29,4
	2,5	130	102	4,0	299	234	11,6	466	366	18,9	810	635	32,9
	3	189	148	4,4	447	349	12,7	681	532	20,8	1182	924	36,0
	3,5	214	166	4,7	504	392	13,7	768	597	22,4	1333	1036	38,9
	4	238	184	5,0	561	435	14,7	855	663	24,0	1484	1151	41,6
	4,5	262	203	5,3	618	478	15,6	942	729	25,4	1635	1265	44,1
	5	286	221	5,6	675	521	16,4	1029	794	26,8	1786	1378	46,5
	5,5	310	239	5,9	732	564	17,2	1116	860	28,1	1937	1492	48,8
	6	335	257	6,2	790	608	18,0	1203	926	29,3	2088	1607	50,9
	6,5	359	275	6,4	847	650	18,7	1290	990	30,5	2239	1719	53,0
	7	383	293	6,6	904	692	19,4	1377	1054	31,7	2390	1830	55,0
	7,5	407	311	6,9	961	735	20,1	1464	1119	32,8	2542	1943	56,9
	8	431	329	7,1	1018	777	20,8	1552	1184	33,9	2693	2056	58,8
	8,5	456	347	7,3	1075	820	21,4	1639	1249	34,9	2844	2168	60,6
	9	480	365	7,5	1132	862	22,0	1726	1314	35,9	2995	2281	62,4
	9,5	504	383	7,7	1190	905	22,6	1813	1379	36,9	3146	2392	64,1
	10	528	401	7,9	1247	947	23,2	1900	1443	37,9	3297	2504	65,8
	11	577	437	8,3	1361	1031	24,3	2074	1571	39,7	3599	2727	69,0
	12	625	472	8,7	1475	1115	25,4	2248	1699	41,5	3902	2948	72,0
Воздух I	13	674	508	9,1	1590	1199	26,5	2422	1827	43,2	4204	3172	75,0
нм^3/ч	14	722	544	9,4	1704	1284	27,5	2596	1957	44,8	4506	3396	77,8
Пар II	15	770	580	9,7	1818	1368	28,4	2771	2085	46,4	4808	3618	80,5
кг/ч	16	819	616	10,1	1932	1453	29,4	2945	2214	47,9	5111	3842	83,2
	17	867	650	10,4	2047	1535	30,3	3119	2339	49,4	5413	4059	85,7
Вода III	18	916	686	10,7	2161	1619	31,1	3293	2467	50,8	5715	4281	88,2
м^3/ч	19	964	721	11,0	2275	1703	32,0	3467	2594	52,2	6017	4503	90,6
	20	1013	757	11,2	2390	1787	32,8	3641	2723	53,6	6320	4726	93,0
	21	1061	793	11,5	2504	1872	33,6	3816	2852	54,9	6622	4950	95,3
	22	1109	829	11,8	2618	1956	34,4	3990	2981	56,2	6924	5173	97,5
	23	1158	865	12,1	2732	2040	35,2	4164	3109	57,5	7226	5396	99,7
	24	1206	900	12,3	2847	2125	35,9	4338	3238	58,7	7529	5619	101,9
	25	1255	936	12,6	2961	2209	36,7	4512	3366	59,9	7831	5842	104,0
	26	1303	-	12,8	3075	-	37,4	4686	-	61,1	8133	-	106,0
	27	1352	-	13,1	3190	-	38,1	4860	-	62,3	8435	-	108,0
	28	1400	-	13,3	3304	-	38,8	5035	-	63,4	8738	-	110,0
	29	1449	-	13,5	3418	-	39,5	5209	-	64,5	9040	-	112,0
	30	1497	-	13,8	3532	-	40,2	5383	-	65,6	9342	-	113,9
	32	1594	-	14,2	3761	-	41,5	5731	-	67,8	9947	-	117,6
	34	1691	-	14,7	3990	-	42,8	6080	-	69,9	10551	-	121,2
	36	1788	-	15,1	4218	-	44,0	6428	-	71,9	11156	-	124,8
	38	1884	-	15,5	4447	-	45,2	6776	-	73,9	11760	-	128,2
	40	1981	-	15,9	4675	-	46,4	7124	-	75,8	12365	-	131,5
	42	2078	-	16,3	4904	-	47,6	7473	-	77,6	12969	-	134,8
	44	2175	-	16,7	5132	-	48,7	7821	-	79,5	13574	-	137,9
	46	2272	-	17,0	5361	-	49,8	8169	-	81,3	14178	-	141,0
	48	2369	-	17,4	5589	-	50,8	8518	-	83,0	14783	-	144,1
	50	2466	-	17,8	5818	-	51,9	8866	-	84,7	15387	-	147,0

ТАБЛИЦА ПРОПУСКНОЙ СПОСОБНОСТИ: Серии 451 и 851

Мощность при 10 % превышении давления срабатывания

Номинальный диаметр DN		15				20			25			32		
Устанавливаемое давление бар		I	II	III[a]	III[b]	I	II	III	I	II	III	I	II	III
	0,5	56**	42**	2,3**	1,9**	127	96	5,4	199	150	8,8	353	266	15,4
	1	87	69	3,1	2,5	189	151	7,3	291	232	12,0	515	411	20,8
	1,5	113	90	3,8	3,1	252	200	9,0	390	309	14,7	683	542	25,5
	2	141	111	4,4	3,6	316	249	10,4	489	385	16,9	832	656	29,4
	2,5	165	129	5,0	4,0	383	300	11,6	583	457	18,9	1012	793	32,9
	3	189	148	5,4	4,4	447	349	12,7	681	532	20,8	1182	924	36,0
	3,5	214	166	5,9	4,7	504	392	13,7	768	597	22,4	1333	1036	38,9
	4	238	184	6,3	5,0	561	435	14,7	855	663	24,0	1484	1151	41,6
	4,5	262	203	6,7	5,3	618	478	15,6	942	729	25,4	1635	1265	44,1
	5	286	221	7,0	5,6	675	521	16,4	1029	794	26,8	1786	1378	46,5
	5,5	310	239	7,4	5,9	732	564	17,2	1116	860	28,1	1937	1492	48,8
	6	335	257	7,7	6,2	790	608	18,0	1203	926	29,3	2088	1607	50,9
	6,5	359	275	8,0	6,4	847	650	18,7	1290	990	30,5	2239	1719	53,0
	7	383	293	8,3	6,6	904	692	19,4	1377	1054	31,7	2390	1830	55,0
	7,5	407	311	8,6	6,9	961	735	20,1	1464	1119	32,8	2542	1943	56,9
	8	431	329	8,9	7,1	1018	777	20,8	1552	1184	33,9	2693	2056	58,8
	8,5	456	347	9,2	7,3	1075	820	21,4	1639	1249	34,9	2844	2168	60,6
	9	480	365	9,4	7,5	1132	862	22,0	1726	1314	35,9	2995	2281	62,4
	9,5	504	383	9,7	7,7	1190	905	22,6	1813	1379	36,9	3146	2392	64,1
	10	528	401	9,9	7,9	1247	947	23,2	1900	1443	37,9	3297	2504	65,8
	11	577	437	10,4	8,3	1361	1031	24,3	2074	1571	39,7	3599	2727	69,0
	12	625	472	10,9	8,7	1475	1115	25,4	2248	1699	41,5	3902	2948	72,0
	13	674	508	11,3	9,1	1590	1199	26,5	2422	1827	43,2	4204	3172	75,0
	14	722	544	11,8	9,4	1704	1284	27,5	2596	1957	44,8	4506	3396	77,8
	15	770	580	12,2	9,7	1818	1368	28,4	2771	2085	46,4	4808	3618	80,5
	16	819	616	12,6	10,1	1932	1453	29,4	2945	2214	47,9	5111	3842	83,2
Воздух I	17	867	650	13,0	10,4	2047	1535	30,3	3119	2339	49,4	5413	4059	85,7
нм³/ч	18	916	686	13,3	10,7	2161	1619	31,1	3293	2467	50,8	5715	4281	88,2
	19	964	721	13,7	11,0	2275	1703	32,0	3467	2594	52,2	6017	4503	90,6
Пар II	20	1013	757	14,0	11,2	2390	1787	32,8	3641	2723	53,6	6320	4726	93,0
кг/ч	21	1061	793	14,4	11,5	2504	1872	33,6	3816	2852	54,9	6622	4950	95,3
	22	1109	829	14,7	11,8	2618	1956	34,4	3990	2981	56,2	6924	5173	97,5
Вода III	23	1158	865	15,1	12,1	2732	2040	35,2	4164	3109	57,5	7226	5396	99,7
м³/ч	24	1206	900	15,4	12,3	2847	2125	35,9	4338	3238	58,7	7529	5619	101,9
	25	1255	936	15,7	12,6	2961	2209	36,7	4512	3366	59,9	7831	5842	104,0
	26	1303	972*	16,0	12,8	3075	2294*	37,4	4686	3496*	61,1	8133	6067*	106,0
	27	1352	1008*	16,3	13,1	3190	2379*	38,1	4860	3626*	62,3	8435	6293*	108,0
	28	1400	1044*	16,6	13,3	3304	2465*	38,8	5035	3756*	63,4	8738	6518*	110,0
	29	1449	1081*	16,9	13,5	3418	2550*	39,5	5209	3886*	64,5	9040	6744*	112,0
	30	1497	1114*	17,2	13,8	3532	2628*	40,2	5383	4005*	65,6	9342	6951*	113,9
	32	1594	1186*	17,8	14,2	3761	2799*	41,5	5731	4265*	67,8	9947	7401*	117,6
	34	1691	1258*	18,3	14,7	3990	2969*	42,8	6080	4524*	69,9	10551	7851*	121,2
	36	1788	1330*	18,8	15,1	4218	3139*	44,0	6428	4783*	71,9	11156	8301*	124,8
	38	1884	1402*	19,4	15,5	4447	3309*	45,2	6776	5042*	73,9	11760	8751*	128,2
	40	1981	1474*	19,9	15,9	4675	3479*	46,4	7124	5301*	75,8	12365	9200*	131,5
	42	2078	1547*	20,4	16,3	4904	3650*	47,6	7473	5562*	77,6	12969	9653*	134,8
	44	2175	1619*	20,8	16,7	5132	3821*	48,7	7821	5823*	79,5	13574	10105*	137,9
	46	2272	1692*	21,3	17,0	5361	3992*	49,8	8169	6083*	81,3	14178	10558*	141,0
	48	2369	1764*	21,8	17,4	5589	4163*	50,8	8518	6344*	83,0	14783	11011*	144,1
	50	2466	1837*	22,2	17,8	5818	4335*	51,9	8866	6606*	84,7	15387	11464*	147,0
	Series 451, 451 bG: Blowing-off rates at approx. 10% above set pressure													
	52	2562	1910*	22,7	18,1	6047	4506*	52,9	9214	6867*	86,4	15992	11917*	149,9
	54	2659	1984*	23,1	18,5	6275	4681*	53,9	9563	7134*	88,0	16596	12380*	152,8
	56	2756	2061*	23,5	18,8	6504	4868*	54,9	9911	7412*	89,7	17200	12864*	155,6
	58	2853	2136*	23,9	19,1	6732	5040*	55,9	10259	7681*	91,2	17805	13330*	158,4
	60	2950	2209*	24,3	19,5	6961	5213*	56,8	10608	7943*	92,8	18409	13786*	161,1
	62	3047	2282*	24,7	19,8	7189	5385*	57,8	10956	8206*	94,3	19014	14242*	163,7
	64	3144	2355*	25,1	20,1	7418	5558*	58,7	11304	8469*	95,8	19618	14699*	166,3
	66	3240	2428*	25,5	20,4	7647	5730*	59,6	11652	8732*	97,3	20223	15155*	168,9
	68	3337	2502*	25,9	20,7	7875	5905*	60,5	12001	8998*	98,8	20827	15616*	171,5
	70	3434	2578*	26,3	21,0	8104	6082*	61,4	12349	9269*	100,2	21432	16086*	174,0

[a] - Сильфон Valve versions "s" and "t"
[b] - Сильфон Valve versions "b" and "tb"
*) только с седлом металл-по металлу.
**) Исполнение с сильфоном производится от 1 бар
Please note the deviation in the values <3bar for the nominal diameter DN15 in the column for the valve versions "s" and "t"

ООО "Астима", 127322, Москва, Огородный проезд, д. 20а
e-mail: info@a-stm.ru тел.: (495) 787 42 84

Клапан предохранительный резьбовой нерж.сталь тип 461
$P_{настр}$.0,5–70 бар DN$^1/_4$"–$^1/_2$"

ИСПОЛЬЗОВАНИЕ / ПРИМЕРЫ ИСПОЛЬЗОВАНИЯ

Для защиты:
- Емкостей / систем под давлением для нейтральных / не нейтральных паров, газов и жидкостей
- Для защиты паровых котлов и паровых систем

В соответствии с нормами и правилами использования соответствующей конструкции клапана и уплотнения.
- Химических заводов, биогазовых установок
- Опреснение
- Производство промышленного и медицинского оборудования
- Судов и оборудования
- В области вторичной переработки в пищевой, фармацевтической и косметической промышленности
- Применения в морских условиях

Клапаны поставляются с заводской настройкой давления срабатывания, опломбированные.

РАБОЧАЯ СРЕДА:	Жидкости (нейтральные и не нейтральные); Воздух, газы и технические пары (нейтральные и не нейтральные); Водяной пар
РАЗРЕШЕНИЕ:	TUV-сертификат испытаний 2061; D/G, F; EG-экспертиза; S/G, L; GOST-R; D/G (S/G)
ТРЕБОВАНИЯ:	AD 2000-Лист A2; TRD 421; DIN EN ISO 4126–1; DGR 97/23/EG
ТИПОРАЗМЕРЫ:	$^1/_4$"–$^1/_2$"
ТЕМПЕРАТУРЫ:	- 60 °C до + 225 °C в зависимости от исполнения
ДАВЛЕНИЕ:	0,5–70 бар

Классификация обществ	
Germanischer Lloyd	GL
Lloyd's Register EMEA	LR EMEA
American Bureau of Shipping	ABS
Det Norske Veritas	DNV
Bureau Veritas	BV

СПЕЦИФИКАЦИЯ МАТЕРИАЛОВ

Серия	Материал	DIN EN	ASTM / AISI
Материал корпуса на входе	Нержавеющая сталь	1.4571	AISI 316 Ti
Материал корпуса на выходе	Нержавеющая сталь	1.4408	ASTM A 351 CF-8M
Внутренние части	Нержавеющая сталь	1.4571	AISI 316 Ti
Нажимная пружина	Нержавеющая сталь	1.4310	AISI 301

ИСПОЛНЕНИЕ КЛАПАНА

s	стандартное, не газоплотное исполнение полости пружины.	для нейтральных рабочих сред, без противодавления
t	Газоплотное исполнение полости пружины	для нейтральных и не нейтральных рабочих сред, без компенсации противодавления. Окружающая среда защищена от попадания в неё рабочей среды.
t	Газоплотное исполнение полости пружины	для нейтральных и не нейтральных рабочих сред, без противодавления. Окружающая среда защищена от попадания в неё рабочей среды. для нейтральных и не нейтральных, прежде всего для горючих, ядовитых и опасных для

СРЕ Д А

G	газообразный	Воздух, пары, газы, водяной пар
F	жидкий	Температура кипения при атмосферном давлении не должна достигаться
GF	газообразный и жидкий	Воздух, пары, газы, водяной пар и жидкости

ТИП РАЗВОЗДУШИВАТЕЛЯ

K	Стандартный, с вращаемым развоздушивателем
L	С рычагом-развоздушивателем
O	Стандартный, газоплотный без развоздушивателя

ДОСТУПНЫЕ НОМИНАЛЬНЫЕ ДИАМЕТРЫ И ПРИСОЕДИНИТЕЛЬНЫЕ РАЗМЕРЫ

Номи нальный диаметр DN		**8**	**10**	**15**
Вход		**$^1/_4$" (8)**	**$^3/_8$" (10)**	**$^1/_2$" (15)**
Выход	$^1/_2$" (15)	•	•	•

ТИП ПРИСОЕДИНЕНИЯ ВХОД/ВЫХОД РЕЗЬБОВЫЕ СОЕДИНЕНИЯ

m / f	**Стандарт**	Наружная резьба BSP-P / Внутренняя резьба BSP-P	DIN EN ISO 228-1 / DIN EN ISO 228-1

УПЛОТНЕНИЕ

PTFE	Политетрафторэтилен	Плоское уплотнение до 22 бар	-60°C до +225°C
PTFE+Kohle	Политетрафторэтилен + углерод	Плоское уплотнение с 22,1 бар	-60°C до +225°C

НОМИНАЛЬНЫЕ ДИАМЕТРЫ, ПОДКЛЮЧЕНИЕ, УСТАНОВОЧНЫЕ РАЗМЕРЫ

Номинальный диаметр	DN	8	10		15
Присоединение DIN EN ISO 228	G	1/4" (8)	3/8" (10)	1/2" (15)	1/2" (15)
Выход DIN EN ISO 228	G1	1/2" (15)	1/2" (15)	1/2" (15)	1/2" (15)
Установочный размер в мм	L	34	34	34	34
	Lmax	78	78	78	78
	H	79	79	79	133
	H1	93	93	93	150
	Hmax	111	111	111	168
	h	31	31	31	31
	h1	12	12	15	15
	SW	30	30	30	30
	do	6	8	10	10
Вес	кг	0,5	0,5	0,6	1
Диапазон установки	бар	0,5–70	0,5–70	0,5–50	50,1–70

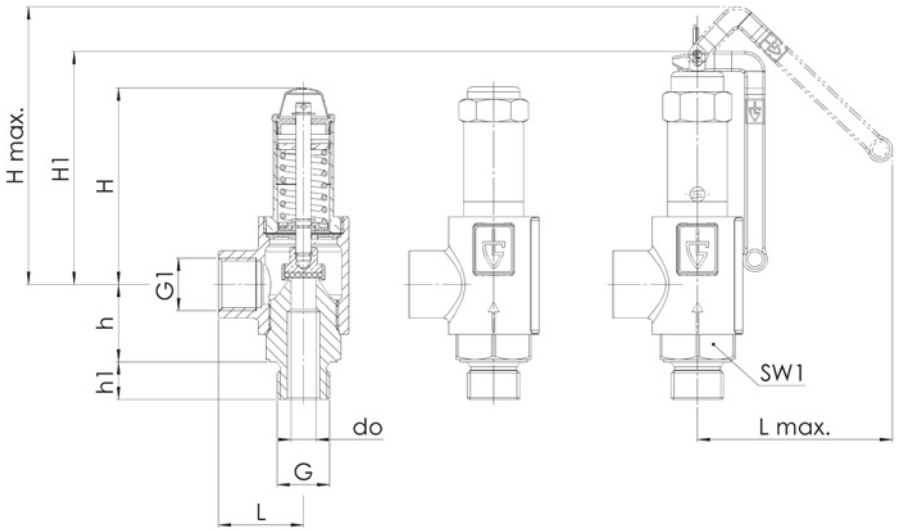

Мод. ряд	Конструкция клапана	Среда	Развоздушивательь	Номин. диаметр DN	Тип присоединения		Присоединительный размер		Уплотнение	Параметры	Устанавливаемое давление	Кол-во
					Вход	Выход	Вход	Выход				
461	t	G	O	8	m	f	8	15	PTFE		12,3	2
461					m	f		15				
461					m	f		15				
461					m	f		15				

В этой таблице, у вас есть возможность сконфигурировать клапан в соответствии с вашими индивидуальными потребностями для настройки (подобно приведённому примеру, параметры которого вы должны предварительно удалить из таблицы). Заполните поля вручную, используя сокращения, использованные в данной таблице. Затем отошлите заполненную страницу по факсу:
+7 495 787-42-84

Пожалуйста, не забудьте вашу персональную информацию, это необходимо, чтобы с Вами могла связаться наша сервисная служба.

ТАБЛИЦА МОЩНОСТЕЙ

Мощность при 10 % превышении давления срабатывания

Номинальный диаметр DN		8			10			15		
Устанавливаемое давление бар		I	II	III	I	II	III	I	II	III
	0,5	6	4	0,54	24	18	0,86	44	34	1,62
	1	10	8	0,70	35	28	1,13	67	54	2,24
	1,5	14	11	0,89	46	37	1,38	91	72	2,70
	2	18	15	1,00	57	45	1,62	113	89	3,13
	2,5	22	17	1,11	68	53	1,78	132	104	3,49
	3	26	20	1,24	78	61	1,94	154	120	3,83
	3,5	29	22	1,30	88	68	2,11	174	135	4,10
	4	32	25	1,40	98	76	2,24	196	152	4,40
	4,5	35	27	1,46	110	85	2,38	216	167	4,67
	5	39	30	1,51	120	93	2,48	236	182	4,91
	5,5	42	32	1,59	130	100	2,57	256	197	5,16
	6	45	35	1,67	140	108	2,67	276	213	5,40
	6,5	49	37	1,73	151	116	2,81	296	227	5,62
	7	52	40	1,78	161	123	2,89	316	242	5,86
	7,5	55	42	1,84	171	131	3,00	336	257	6,10
	8	58	45	1,92	181	138	3,08	356	272	6,32
	8,5	62	47	1,97	191	146	3,19	376	287	6,48
	9	65	49	2,00	201	153	3,29	396	302	6,70
	9,5	68	52	2,05	211	161	3,38	416	316	6,88
	10	72	54	2,11	222	168	3,46	436	331	7,07
	11	78	59	2,16	242	183	3,62	476	361	7,43
	12	85	64	2,27	262	198	3,78	516	390	7,72
	13	94	71	2,35	283	213	3,94	556	419	8,10
	14	101	76	2,43	303	228	4,08	596	449	8,37
	15	108	81	2,54	323	243	4,21	636	479	8,75
	16	114	86	2,62	344	258	4,37	676	508	9,05
Воздух I	17	121	91	2,70	364	273	4,51	716	537	9,32
нм^3/ч	18	128	96	2,78	384	288	4,62	756	566	9,56
	19	135	101	2,86	420	314	4,81	796	596	9,87
Пар II	20	142	106	2,90	441	330	4,93	836	625	10,13
кг/ч	21	153	114	2,97	470	351	5,05	876	655	10,38
	22	160	120	3,04	491	367	5,17	916	684	10,62
Вода III	23	167	125	3,11	513	383	5,29	956	714	10,86
м^3/ч	24	174	130	3,18	534	399	5,40	996	743	11,09
	25	181	135	3,25	556	415	5,51	1036	773	11,32
	26	188	-	3,31	577	-	5,62	1076	-	11,55
	27	195	-	3,37	599	-	5,73	1116	-	11,77
	28	202	-	3,43	620	-	5,83	1156	-	11,98
	29	209	-	3,50	641	-	5,94	1196	-	12,20
	30	216	-	3,56	663	-	6,04	1236	-	12,40
	32	230	-	3,67	706	-	6,24	1316	-	12,81
	34	244	-	3,79	749	-	6,43	1396	-	13,21
	36	258	-	3,89	792	-	6,62	1475	-	13,59
	38	272	-	4,00	835	-	6,80	1555	-	13,96
	40	286	-	4,11	877	-	6,97	1635	-	14,32
	42	300	-	4,21	920	-	7,15	1715	-	14,68
	44	314	-	4,31	963	-	7,31	1795	-	15,02
	46	328	-	4,40	1006	-	7,48	1875	-	15,36
	48	342	-	4,50	1049	-	7,64	1955	-	15,69
	50	355	-	4,59	1092	-	7,80	2035	-	16,01
	52	369	-	4,68	1135	-	7,95	2115	-	16,33
	54	383	-	4,77	1178	-	8,10	2195	-	16,64
	56	397	-	4,86	1221	-	8,25	2275	-	16,95
	58	411	-	4,94	1263	-	8,40	2355	-	17,25
	60	425	-	5,03	1306	-	8,54	2435	-	17,54
	62	439	-	5,11	1349	-	8,68	2515	-	17,83
	64	453	-	5,19	1392	-	8,82	2595	-	18,12
	66	467	-	5,27	1435	-	8,96	2675	-	18,40
	68	481	-	5,35	1478	-	9,09	2755	-	18,68
	70	495	-	5,43	1521	-	9,22	2835	-	18,95

ООО ”Астима”, 127322, Москва, Огородный проезд, д. 20а
e-mail: info@a-stm.ru тел.: (495) 787 42 84

ПРЕДОХРАНИТЕЛЬНЫЙ КЛАПАН ТИП 451 bGF/bGFL/tGF

РАБОЧАЯ СРЕДА: Нейтральные и не нейтральные жидкости, газы и пары

Тип 451 bGF с вращаемым развоздушивателем Тип 451 bGFL с рычагом-развоздушивателем

Угловой формы, подпружиненный. Устанавливаемое давление защищено от перенастройки пломбировкой крышки. Развоздушиваемый конус. До 25 бар данный клапан оснащен сильфоном из нержавеющей стали, а пружина и трущиеся части защищены от попадания в них рабочей среды. Установка давления и проверка осуществляются водой и воздухом Применение

Для защиты напорных баков/систем под давлением, рабочей средой в которых являются нейтральные и не нейтральные газы, пары и жидкости, например в паровых котлах. Клапаны до 25 бар могут быть установлены в стационарных напорных емкостях для сыпучих и пылеобразных сред, а также в передвижных автомобильных емкостях для сыпучих, пылеобразных или жидких сред В исполнении с сильфоном, клапан может быть установлен 8 системах, где рабочей средой являются горючие и ядовитые газы, пары или жидкости. Внимательно следите за тем. чтобы уплотняющие материалы, использованные а этих клапанах (смотрите ниже), соответствовали предписаниям по безопасности действующим на вашем предприятии. Максимальное противодавление не должно превышать 4 бар. Тип 451 tGF газоплотный без развоздушивателя

Угловой формы, подпружиненный. Устанавливаемое давление защищено от перенастройки пломбировкой крышки. Установка давления и проверка осуществляются водой и воздухом.

Применение

Для защиты напорных баков/систем под давлением, рабочей средой в которых являются нейтральные и не нейтральные газы, пары и жидкости, например в паровых котлах, в том случае, если выпуск рабочей среды а атмосферу запрещен или нежелателен. Так же клапан подходит для горючих и ядовитых газов, паров и жидкостей. Внимательно следите за тем. чтобы уплотняющие материалы, использованные в этих клапанах, соответствовали предписаниям по безопасности действующим на вашем предприятии. Варианты уплотнений

С металлизированным кольцевым уплотнением до 25 бар:

Стандартное исполнение с EPDM-уплотнением - Температура рабочей среды от -50 °С до +150 °С NBR (Пербунан)-уплотнение- Температура рабочей среды от -30 °С до +130 °С FKM (Vitonj-уплотнение- Температура рабочей среды от -20 "С до +200 "С

FFKM (аналогичное Ка1гег)-уплотнение (с удорожанием) - Температура рабочей среды от -10°С до +260 °С По запросу с 1,5 бар:

TFM (PTFEl-уплотнение - Температура рабочей среды от -196 °С до +225 °С С плоским уплотнением (для давлений выше 25 бар):

Стандартное TFM (PTFE) + углеродное уплотнение - Температура рабочей среды от -100 °С до +225 °С С металлизированным уплотнением (с удорожанием)- Температура рабочей среды от -196 °С до +400 °С Предохранительные клапаны поставляются с заводской настройкой давления срабатывания. Другие диаметры присоединения и особые исполнения по запросу.

451 bGF/bGFL/tGF: Подключение, Установочные размеры, Диапазоны регулирования						
Подключение	**G**		**1/2"**	**3/4"**	**1"**	**1 1/4"**
Устанавливаемый диапазон с сильфоном бар		1–25	1–1	0,5–25	0,5–25	0.5–25
без сильфона		-	25,1–70	25,1–70	25,1–70	25,1–70
range of adjustment with beilows	bar (g)	1–25	-	0,5–25	0,5–25	0.5–25
without bellows		-	25,1–70	25,1–70	25,1–70	25,1–70
установочный размер в мм	G,	1"	1"	1 1/4"	1 1/2"	2"
installation dimensions in mm	L	40	40	43	50	61
	H	75	131	140	175	263
	H,	91	154	158	192	287
	h	30	30	39	45	55
	h,	46	46	53	64	76
	SW,	30	30	36	46	55
	SW?	40	40	50	58	70
	d0	15,8	15,8	18	23	30
вес	кг	0,4	0,8	1.0	1,8	4,0

451 bGF/bGFL/tGF

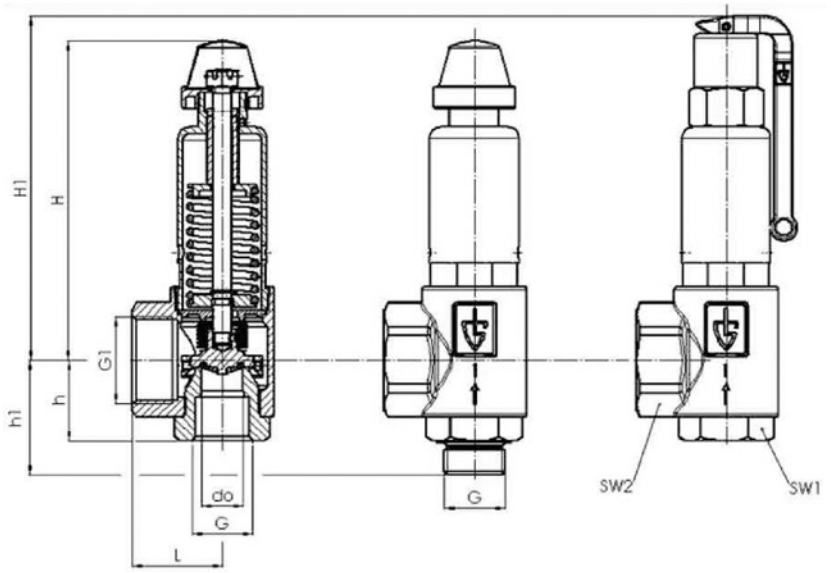

Материалы

Детали, component	Материал, mat o rial	DIN EM	ASTM / AISi
Ввод среды	нержавеющая сталь	1.4571	AISI 316Ti
Выпускное отверстие	нержавеющая сталь	1.4403	ASTM A 351 CR6M
Внутренние части	нержавеющая сталь	1.4571	AISI 31GTi
Нажимная пружина	нержавеющая сталь	1.4310	AISI 301

DN	1/2"			3/4"			1"			1 1/4"		
Установленное давление, бэр	I	II	III	I	II	III	I	II	III	I	II	III
0,5	-	-		127	96	5,4	199	150	8,8	345	260	15,4
1,0	73	58	2,5	167	134	7,3	261	209	12,0	453	362	20,8
1,5	92	73	3,1	211	168	9,0	330	262	14,7	S72	454	25,5
2,0	111	87	3,6	255	201	10,4	398	314	16,9	691	544	29,4
2,5	130	102	4,0	299	234	11,6	466	366	18,9	810	635	32,9
3,0	189	148	4,4	447	349	12,7	681	S32	20,8	1182	924	36,0
3,5	214	166	4,7	504	392	13,7	768	S97	22,4	1333	1036	38,9
4,0	238	184	5	561	435	14,7	8SS	663	24,0	1484	1151	41,6
4,5	262	203	5,3	618	478	15,6	942	729	25,4	1635	1265	44,1
5,0	286	221	5,6	675	521	16,4	1029	794	26,8	1786	1378	46,5
5,5	310	239	5,9	732	564	17,2	1116	860	28,1	1937	1492	48,8
6,0	335	257	6,2	790	60S	18,0	1203	926	29,3	2088	1607	50,9
6,5	359	275	6,4	847	650	18,7	1290	990	30,5	2239	1719	53,0
7,0	383	293	6,6	904	692	19,4	1377	1054	31,7	2390	1830	55,0
7,5	407	311	6,9	961	735	20,1	1464	1119	32,8	2542	1943	56,9
8,0	431	329	7,1	1018	777	20,8	1552	1184	33,9	2693	2056	58,8
8,5	456	347	7,3	1075	820	21,4	1639	1249	34,9	2844	2168	60,6
9,0	480	365	7,5	1132	862	22,0	1726	1314	35,9	2995	2281	62,4
9,5	S04	383	7,7	1190	90S	22,6	1813	1379	36,9	3146	2392	64,1
10	528	401	7,9	1247	947	23,2	1900	1443	37,9	3297	2504	65,8
11	577	437	8,3	1361	1031	24,3	2074	1571	39,7	3599	2727	69,0
12	625	472	8,7	1475	1115	25,4	2248	1699	41,5	3902	2948	72,0
13	674	508	9,1	1590	1199	26,5	2422	1827	43,2	4204	3172	75,0
14	722	544	9,4	1704	1284	27,5	2596	1957	44,8	4506	3396	77,8
15	770	580	9,7	1818	1368	28,4	2771	2085	46,4	4808	3618	80,5
16	819	616	10,1	1932	1453	29,4	2945	2214	47,9	5111	3842	83,2
17	867	650	10,4	2047	1535	30,3	3119	2339	49,4	5413	4059	85,7
18	916	686	10,7	2161	1619	31,1	3293	2467	50,8	5715	4281	88,2
19	964	721	11	2275	1703	32,0	3467	2594	52,2	6017	4503	90,6
20	1013	757	11,2	2390	1787	32,8	3641	2723	53,6	6320	4726	93,0
21	1061	793	11,5	2504	1872	33,6	3816	2852	54,9	6622	4950	95,3
22	1109	829	11,8	2618	1956	34,4	3990	2981	56,2	6924	5173	97,5
23	1158	865	12,1	2732	2040	35,2	4164	3109	57,5	7226	5396	99,7
24	1206	900	12,3	2847	2125	35,9	4338	3238	58,7	7529	5619	101,9
25	1255	936	12,6	2961	2209	36,7	4512	3366	59,9	7831	5842	104,0
26	1303	972*	12,8	3075	2294*	37,4	4686	3496*	61,1	3133	6067*	106,0
27	1352	1008*	13,1	3190	2379*	38,1	4860	3626*	62,3	8435	6293*	108,0
28	1400	1044*	13,3	3304	2465*	38,8	5035	3756*	63,4	8738	6518*	110,0
29	1449	1081*	13,5	3418	2550*	39,5	5209	3886*	64,5	9040	6744*	112,0
30	1497	1114*	13,8	3532	2628*	40,2	5383	4005*	65,6	9342	6951*	113,9
32	1594	1136*	14,2	3761	2799*	41,5	5731	4265*	67,8	9947	7401*	117,6
34	1691	1258*	14,7	3990	2969*	42,8	6080	4524*	69,9	10551	7851*	121,2
36	1788	1330*	15,1	4218	3139*	44,0	6428	4783*	71,9	11156	8301*	124,8
38	1884	1402*	15,5	4447	3309*	45,2	6776	5042*	73,9	11760	8751*	128,2
40	1981	1474*	15,9	4675	3479*	46,4	7124	5101*	75,8	12365	9200*	131,5
42	2078	1547*	16,3	4904	3650*	47,6	7473	5562*	77,6	12969	9653*	134,8
44	217S	1619*	16,7	5132	3821*	48,7	7821	5823*	79,5	13574	10105*	137,9
46	2272	1692*	17	5361	3992*	49,8	8169	6083*	81,3	14178	10558*	141,8
48	2369	1764*	17,4	5589	4163*	50,8	8518	6344*	83,0	14783	11011*	144,1
50	2466	1837*	17,8	5818	4335*	51,9	8866	6606*	84,7	15387	11464*	147,0
52	2562	1910*	18,1	6047	4506*	52,9	9214	6867*	86,4	15992	11917*	149,9
54	2659	1984*	18,5	6275	4681*	53,9	9563	7134*	88,0	16596	12380*	152,8
56	2756	2061*	18,8	6504	4868*	54,9	9911	7412*	89,7	17200	12864*	155,6
58	2853	2136*	19,1	6732	5040*	55,9	10259	7681*	91,2	17805	13330*	158,4
60	2950	2209*	19,5	6961	5213*	56,8	10608	7943*	92,8	18409	13786*	161,1
62	3047	2282*	19,8	7189	5385*	57,8	10956	8206*	94,3	19014	14242*	163,7
64	3144	2355*	20,1	7418	5558*	58,7	11304	8469*	95,3	19618	14699*	166,3
66	3240	2428*	20,4	7647	5730*	59,6	11652	8732*	97,3	20223	15155*	168,9
68	3337	2502*	20,7	7875	5905*	60,5	12001	8998*	98,8	20827	15616*	171,5
70	3434	2578*	21,0	8104	6082*	61,4	12349	9269*	100,2	21432	16086*	174,0

воздух – I (нм³/ч), пар – II (кг/ч), вода – III (м³/ч)

* только для клапанов с металлическим уплотнением

ООО "Астима", 127322, Москва, Огородный проезд, д. 20а
e-mail: info@a-stm.ru тел.: (495) 787 42 84

Клапан предохранительный резьбовой нерж.сталь тип 420
$P_{настр}$.0,2–50 бар DN$^1/_4$"–$^3/_8$"T=400 °C

ИСПОЛЬЗОВАНИЕ / ПРИМЕРЫ ИСПОЛЬЗОВАНИЯ

Для защиты:
- Емкостей / систем под давлением для нейтральных / не нейтральных паров, газов и жидкостей
- Для защиты паровых котлов и паровых систем

В соответствии с нормами и правилами использования соответствующей конструкции кл апана и уплотнения.
- Химических заводов, биогазовых установок
- Опреснение
- Производство промышленного и медицинского оборудования
- Судов и оборудования
- В области вторичной переработки в пищевой, фармацевтической и косметической промышленности
- Применения в морских условиях
- Общего применения, с резьбовыми соединениями труб

Клапаны поставляются с заводской настройкой давления срабатывания, опломбированные.

РАБОЧАЯ СРЕДА:	Жидкости (нейтральные и не нейтральные); Воздух, газы и технические пары (нейтральные и не нейтральные); Водяной пар
РАЗРЕШЕНИЕ:	TUV-сертификат испытаний 2069; D/G, F, F/K/S1; EG-экспертиза; S/G, L, F/K/Si; GOST-R; D/G (S/G), F (L), F/K/Si
ТРЕБОВАНИЯ:	AD 2000-Лист A2 TRD 421; TRB 801 № 22 и № 23[1] DIN EN ISO 4126–1 DGR 97/23/EG
ТИПОРАЗМЕРЫ:	$^1/_4$"–$^3/_8$"
ТЕМПЕРАТУРЫ:	- 60 °C до + 400 °C в зависимости от исполнения
ДАВЛЕНИЕ:	0,2–50 бар в зависимости от исполнения

Классификация обществ	
Germanischer Lloyd	GL
Lloyd's Register EMEA	LR EMEA
American Bureau of Shipping	ABS
Det Norske Veritas	DNV

СПЕЦИФИКАЦИЯ МАТЕРИАЛОВ

Серия	Материал	DIN EN	ASTM / AISI
Материал корпуса на входе	Нержавеющая сталь	1.4571	AISI 316 Ti
Материал корпуса на выходе	Нержавеющая сталь	1.4571	AISI 316 Ti
Внутренние части	Нержавеющая сталь	1.4571	AISI 316 Ti
Нажимная пружина	Нержавеющая сталь	1.4310	AISI 301
Сильфон (опционально)	Нержавеющая сталь	1.4571	AISI 316 Ti

Только при исполнении с сильфоном

ИСПОЛНЕНИЕ КЛАПАНА

t	Газоплотное исполнение полости пружины	для нейтральных и не нейтральных рабочих сред, без противодавления. Окружающая среда защищена от попадания в неё рабочей среды.
tb	Газоплотное исполнение с сильфоном	для нейтральных и не нейтральных сред и/или противодавления до 4 бар. Пружина и трущиеся части а также окружающая среда защищены от попадания в них рабочей среды.

СРЕ Д А

GF	газообразный и жидкий	Воздух, пары, газы а также, в зависимости от уплотнения водяной пар

ТИП РАЗВОЗДУШИВАТЕЛЯ

L	С рычагом-развоздушивателем
O	без развоздушивателя

ДОСТУПНЫЕ НОМИНАЛЬНЫЕ ДИАМЕТРЫ И ПРИСОЕДИНИТЕЛЬНЫЕ РАЗМЕРЫ

Номи нальный диаметр DN		**8**			**10**		
Вход		**1/4" (8)**	**SV (8mm)**	**SV (10mm)**	**3/8" (10)**	**SV (10mm)**	**SV (12mm)**
Выход	3/8" (10)	•	•	•	•	•	•
	SV (12mm)	•	•	•	•	•	•

ТИП ПРИСОЕДИНЕНИЯ ВХОД/ВЫХОД РЕЗЬБОВЫЕ СОЕДИНЕНИЯ

m / f Стандарт	Наружная резьба BSP-P / Внутренняя резьба BSP-P	DIN EN ISO 228-1 / DIN EN ISO 228-1
С удорожанием стоимости		
SV / f	Штуцерное соединение с разрезным кольцом / Внутренняя резьба BSP-P	EN ISO 8434-1 / DIN EN ISO 228-1
SV / SV	Штуцерное соединение с разрезным кольцом / Штуцерное соединение с разрезным кольцом	EN ISO 8434-1 / EN ISO 8434-1

УПЛОТНЕНИЕ

EPDM	Этилен-Пропилен-Диен	Литой эластомер с металлическим уплотнением	-40 °C до +170 °C
FKM	Фторуглерод	Литой эластомер с металлическим уплотнением	-20 °C до +200 °C
С удорожанием стоимости			
FFKM	Перфторэластомер	Литой эластомер с металлическим уплотнением Плоское уплотнение	-10 °C до +260 °C
MD	Металлическое уплотнение	Исполнение уплотнения, которое не является уплотнением седла: FKM Опционально доступны другие материалы уплотнений.	-60 °C до +400 °C

НОМИНАЛЬНЫЕ ДИАМЕТРЫ, ПОДКЛЮЧЕНИЕ, УСТАНОВОЧНЫЕ РАЗМЕРЫ

Номинальный диаметр	DN	8	10
Присоединение DIN EN ISO 228	G	1/4" (8)	3/8" (10)
Выход DIN EN ISO 228	G1	3/8" (10)	3/8" (10)
Установочный размер в мм	L	24	24
	Lmax	52	52
	H	75	75
	H1	87	87
	Hmax	95	95
	h	30	30
	h1	12	12
	SW	18	18
	do	4,5	6
Вес	кг	0,3	0,3
Диапазон установки	бар	0,5–50	0,5–50

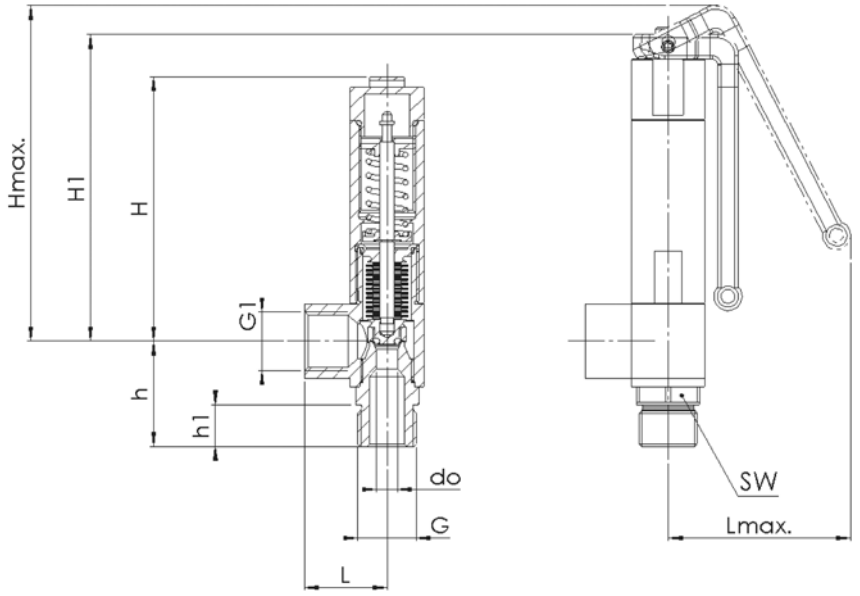

САМОСТОЯТЕЛЬНЫЙ ПОДБОР / КОНФИГУРАЦИЯ КЛАПАНА

Мод. ряд	Конструкция клапана	Среда	Развоздушивательь	Номин. диаметр DN	Тип присоединения		Присоединительный размер		Уплотнение	Параметры	Устанавливаемое давление	Кол-во
					Вход	Выход	Вход	Выход				
420	tb	GF	L	8	m	f	8	10	FFKM		5,5	2
420	t	GF	O	10	SV	f	10mm	10	EPDM		22	1
420		GF										
420		GF										

В этой таблице, у вас есть возможность сконфигурировать клапан в соответствии с вашими индивидуальными потребностями для настройки (подобно приведённому примеру, параметры которого вы должны предварительно удалить из таблицы). Заполните поля вручную, используя сокращения, использованные в данной таблице. Затем отошлите заполненную страницу по факсу:
+7 495 787-42-84

Пожалуйста, не забудьте вашу персональную информацию, это необходимо, чтобы с Вами могла связаться наша сервисная служба.

Клапан предохранительный латунь со свободным выпуском тип 810 $P_{настр}$.0,2–50 бар DN$^1/_4$"–1"

ИСПОЛЬЗОВАНИЕ / ПРИМЕРЫ ИСПОЛЬЗОВАНИЯ

Для защиты:
- Емкостей под давлением и
- Систем под давлением для воздуха и других нейтральных не ядовитых и не горючих газов, которые могут свободно выпускаться в атмосферу.

В соответствии с нормами и правилами использования соответствующей конструкции клапана и уплотнения.
- Компрессоров
- Систем повышения давления на стороне воздуха Окрасочных систем
- Пневматических систем управления
- Автомобильной и железнодорожной техники

Клапаны поставляются с заводской настройкой давления срабатывания, опломбированные.

РАБОЧАЯ СРЕДА:	Воздух, газы и технические пары (нейтральные)
РАЗРЕШЕНИЕ:	TOV-сертификат испытаний 2055; D/G; EG-экспертиза; S/G; GOST-R; D/G (S/G)
ТРЕБОВАНИЯ:	AD 2000-Лист A2; DIN EN ISO 4126–1; DGR 97/23/EG
ТИПОРАЗМЕРЫ:	$^1/_4$"–1"
ТЕМПЕРАТУРЫ:	- 60 °C до + 225 °C в зависимости от исполнения
ДАВЛЕНИЕ:	0,2–50 бар

Классификация обществ	
Germanischer Lloyd	GL
Lloyd's Register EMEA	LR EMEA
Bureau Veritas	BV
American Bureau of Shipping	ABS

СПЕЦИФИКАЦИЯ МАТЕРИАЛОВ

Серия	Материал	DIN EN	ASTM / AISI
Материал корпуса на входе	Латунь	CW614N	UNS C37700
Материал корпуса на выходе	Латунь	CW614N	UNS C37700
Внутренние части	Латунь	CW614N	UNS C37700
Нажимная пружина	Нержавеющая сталь	1.4310	AISI 301

ИСПОЛНЕНИЕ КЛАПАНА

s	Стандарт	циллиндрической формы, свободный выпуск для воздуха и подобных нейтральных, неядовитых и не горючих газов, которые можно свободно выпускать в атмосферу.

СРЕ Д А

G	газообразный	Воздух и подобные нейтральные газы

ТИП РАЗВОЗДУШИВАТЕЛЯ

K	Стандартный, с вращаемым развоздушивателем

ДОСТУПНЫЕ НОМИНАЛЬНЫЕ ДИАМЕТРЫ И ПРИСОЕДИНИТЕЛЬНЫЕ РАЗМЕРЫ

Номинальный диаметр DN	**8**	**10**	**15**	**20**	**25**
Вход	$^1/_4$" (8)	$^3/_8$" (10)	$^1/_2$" (15)	$^3/_4$" (20)	1" (25)
Свободный выпуск через выпускные отверстия	•	•	•	•	•

ТИП ПРИСОЕДИНЕНИЯ ВХОД/ВЫХОД РЕЗЬБОВЫЕ СОЕДИНЕНИЯ

m / -	**Стандарт**	Наружная резьба BSP-P / -	DIN EN ISO 228-1 / -
С удорожанием стоимости			
BSP-Tm / -		Наружная резьба BSP-T / -	DIN EN 10226, ISO 7-1 / -

УПЛОТНЕНИЕ

FKM	Фторуглерод	Эластомерное плоское уплотнение 0,2 - 25 бар	-20°C до +200°C
PTFE	Политетрафторэтилен	Плоское уплотнение 25,1 - 50 бар	-60°C до +225°C
С удорожанием стоимости			
PTFE	Политетрафторэтилен	Плоское уплотнение 0,2 - 25 бар	-60°C до +225°C

ОПЦИИ

Специальные исполнения под конкретные параметры клиентов по запросу.

НОМИНАЛЬНЫЕ ДИАМЕТРЫ, ПОДКЛЮЧЕНИЕ, УСТАНОВОЧНЫЕ РАЗМЕРЫ

Номинальный диаметр	DN	8	10		15		20		25
Присоединение DIN EN ISO 228	G	1/4" (8)	3/8" (10)		1/2" (15)		3/4" (20)		1" (25)
Установочный размер в мм	H	60	65	78	66	79	94	104	111
	h	10	10	10	12	12	12	12	14
	SW	19	24	24	27	27	34	34	41
	do	7,5	10	10	11	11	16	16	20
Вес	кг	0,1	0,14	0,16	0,17	0,19	0,35	0,4	0,6
Диапазон установки	бар	0,2–50	0,2–9	9,1–50	0,2–9	9,1–50	0,2–9	9,1–50	0,2–50

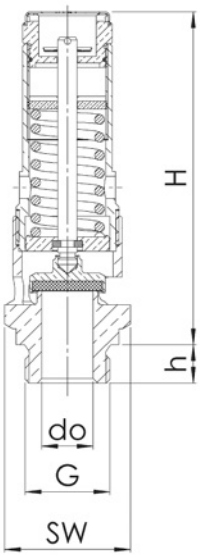

Мод. ряд	Конструкция клапана	Среда	Развоз-душива-тель	Номин. диаметр DN	Тип присоеди-нения		Присоединитель-ный размер		Уплотнение	Устанавливаемое давление	Кол-во
					Вход	Выход	Вход	Выход			
810	s	G	K	10	m	-	10	-	FKM	11,5	50
810	s	G	K			-		-			
810	s	G	K			-		-			
810	s	G	K			-		-			

В этой таблице, у вас есть возможность сконфигурировать клапан в соответствии с вашими индивидуальными потребностями для настройки (подобно приведённому примеру, параметры которого вы должны предварительно удалить из таблицы). Заполните поля вручную, используя сокращения, использованные в данной таблице. Затем отошлите заполненную страницу по факсу:
+7 495 787-42-84

Пожалуйста, не забудьте вашу персональную информацию, это необходимо, чтобы с Вами могла связаться наша сервисная служба.

ТАБЛИЦА МОЩНОСТЕЙ

Воздух, мощность при 10 % превышении давления срабатывания

Номинальный диаметр DN		8	10	15	20	25
Устанавливаемое давление бар Воздух нм³/ч	0,2	20	35	46	100	133
	0,3	25	45	54	119	144
	0,4	29	52	67	137	167
	0,5	32	58	74	158	185
	0,6	35	64	82	172	211
	0,7	37	70	87	187	235
	0,8	41	74	95	200	260
	0,9	43	80	101	213	282
	1	46	85	107	227	305
	1,5	60	108	137	286	408
	2	73	132	166	346	506
	3	100	182	222	465	699
	4	125	228	279	584	889
	5	151	274	336	703	1070
	6	176	321	393	821	1251
	7	201	367	450	940	1432
	8	227	414	507	1059	1613
	9	252	460	564	1178	1794
	10	278	507	621	1297	1975
	11	303	553	678	1416	2156
	12	329	599	735	1535	2337
	13	354	646	791	1654	2518
	14	380	692	848	1773	2700
	15	405	739	905	1891	2881
	16	431	785	962	2010	3062
	17	456	832	1019	2129	3243
	18	482	878	1076	2248	3424
	19	507	925	1133	2367	3605
	20	533	971	1190	2486	3786
	21	558	1017	1247	2605	3967
	22	584	1064	1304	2724	4148
	23	609	1110	1361	2843	4329
	24	635	1157	1417	2961	4510
	25	660	1203	1474	3080	4691
	26	685	1250	1531	3199	4872
	27	711	1296	1588	3318	5053
	28	736	1342	1645	3437	5234
	29	762	1389	1702	3556	5415
	30	787	1435	1759	3675	5597
	31	813	1482	1816	3794	5778
	32	838	1528	1873	3913	5959
	33	864	1575	1930	4031	6140
	34	889	1621	1986	4150	6321
	35	915	1667	2043	4269	6502
	36	940	1714	2100	4388	6683
	37	966	1760	2157	4507	6864
	38	991	1807	2214	4626	7045
	39	1017	1853	2271	4745	7226
	40	1042	1900	2328	4864	7407
	41	1068	1946	2385	4983	7588
	42	1093	1993	2442	5101	7769
	43	1119	2039	2499	5220	7950
	44	1144	2085	2556	5339	8131
	45	1170	2132	2612	5458	8313
	46	1195	2178	2669	5577	8494
	47	1220	2225	2726	5696	8675
	48	1246	2271	2783	5815	8856
	49	1271	2318	2840	5934	9037
	50	1297	2364	2897	6053	9218

Клапан предохранительный нерж.сталь со свободным выпуском тип 410 $P_{настр}$.0,2–50 бар DN$^1/_4$"–1"

ИСПОЛЬЗОВАНИЕ / ПРИМЕРЫ ИСПОЛЬЗОВАНИЯ

Для защиты:
- Емкостей под давлением
- Систем под давлением для воздуха и других нейтральных не ядовитых и не горючих газов, которые могут свободно выпускаться в атмосферу.

В соответствии с нормами и правилами использования соответствующей конструкции клапана и уплотнения.
- Пневатических управляющих систем
- Систем повышения давления на стороне воздуха
- Очистные сооружения
- Автомобильная и железнодорожная техника
- Пневматические тормозные системы
- В области вторичной переработки в пищевой, фармацевтической и косметической промышленности.

Клапаны поставляются с заводской настройкой давления срабатывания, опломбированные.

РАБОЧАЯ СРЕДА:	Воздух, газы и технические пары (нейтральные)
РАЗРЕШЕНИЕ:	TOV-сертификат испытаний 2055; D/G; EG-экспертиза; S/G; GOST-R; D/G (S/G)
ТРЕБОВАНИЯ:	AD 2000-Лист A2; DIN EN ISO 4126–1; DGR 97/23/EG
ТИПОРАЗМЕРЫ:	$^1/_4$"–1"
ТЕМПЕРАТУРЫ:	-60 °C до + 225 °C в зависимости от исполнения
ДАВЛЕНИЕ:	0,2–50 бар

Классификация обществ	
Germanischer Lloyd	GL
Lloyd's Register EMEA	LR EMEA
Bureau Veritas	BV
American Bureau of Shipping	ABS

СПЕЦИФИКАЦИЯ МАТЕРИАЛОВ

Серия	Материал	DIN EN	ASTM / AISI
Материал корпуса на входе	Нержавеющая сталь	1.4571	AISI 316 Ti
Материал корпуса на выходе	Нержавеющая сталь	1.4571	AISI 316 Ti
Внутренние части	Нержавеющая сталь	1.4571	AISI 316 Ti
Нажимная пружина	Нержавеющая сталь	1.4310	AISI 301

ИСПОЛНЕНИЕ КЛАПАНА

s	Стандарт	циллиндрической формы, свободный выпуск для воздуха и подобных нейтральных, неядовитых и не горючих газов, которые можно свободно выпускать в атмосферу.

СРЕДА

G	газообразный	Воздух и подобные нейтральные газы

ТИП РАЗВОЗДУШИВАТЕЛЯ

K	Стандартный, с вращаемым развоздушивателем

ДОСТУПНЫЕ НОМИНАЛЬНЫЕ ДИАМЕТРЫ И ПРИСОЕДИНИТЕЛЬНЫЕ РАЗМЕРЫ

Номинальный диаметр DN	**8**	**10**	**15**	**20**	**25**
Вход	$^1/_4$" (8)	$^3/_8$" (10)	$^1/_2$" (15)	$^3/_4$" (20)	1" (25)
Свободный выпуск через выпускные отверстия	•	•	•	•	•

ТИП ПРИСОЕДИНЕНИЯ ВХОД/ВЫХОД РЕЗЬБОВЫЕ СОЕДИНЕНИЯ

m / -	**Стандарт**	Наружная резьба BSP-P / -	DIN EN ISO 228-1 / -	Стандарт труб DIN 11850

УПЛОТНЕНИЕ

FKM	**Фторуглерод**	Эластомерное плоское уплотнение 0,2–25 бар	-20 °C до +200 °C	-20 °C до +200 °C
PTFE	**Политетрафторэтилен**	Плоское уплотнение 25,1–50 бар	-60 °C до +225 °C	-40 °C до +170 °C
По запросу				
NBR	**Нитрил-Бутадиен**	Эластомерное плоское уплотнение 0,2–25 бар	-30 °C до +130 °C	
С удорожанием стоимости				
PTFE	**Политетрафторэтилен**	Плоское уплотнение 0,2–25 бар	-60 °C до +225 °C	

ОПЦИИ

Специальные исполнения под конкретные параметры клиентов по запросу.

НОМИНАЛЬНЫЕ ДИАМЕТРЫ, ПОДКЛЮЧЕНИЕ, УСТАНОВОЧНЫЕ РАЗМЕРЫ, ДИАПАЗОНЫ РЕГУЛИРОВАНИЯ

Номинальный диаметр	DN	8	10	15	20	25
Присоединение DIN EN ISO 228	G	1/4" (8)	3/8" (10)	1/2" (15)	3/4" (20)	1" (25)
Установочный размер в мм	H	60	78	79	104	111
	h	10	10	12	12	14
	SW	19	24	27	34	41
	do	7,5	10	11	16	20
Вес	кг	0,1	0,16	0,19	0,4	0,6
Диапазон установки	бар	0,2-50	0,2-50	0,2-50	0,2-50	0,2-50

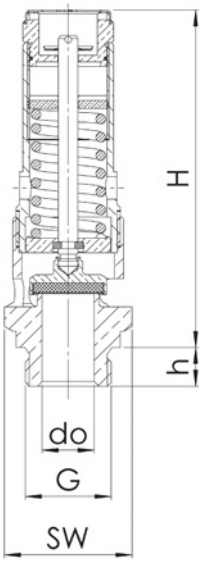

САМОСТОЯТЕЛЬНЫЙ ПОДБОР/КОНФИГУРАЦИЯ КЛАПАНА

Мод. ряд	Конструкция клапана	Среда	Развоздушиватель	Номин. диаметр DN	Тип присоединения		Присоединительный размер		Уплотнение	Параметры	Устанавливаемое давление	Кол-во
					Вход	Выход	Вход	Выход				
410	s	G	K	8	m	-	8	-	FKM		10,0	5
410	s	G	K		m	-		-				
410	s	G	K		m	-		-				
410	s	G	K		m	-		-				

В этой таблице, у вас есть возможность сконфигурировать клапан в соответствии с вашими индивидуальными потребностями для настройки (подобно приведённому примеру, параметры которого вы должны предварительно удалить из таблицы). Заполните поля вручную, используя сокращения, использованные в данной таблице. Затем отошлите заполненную страницу по факсу:
+7 495 787-42-84

Пожалуйста, не забудьте вашу персональную информацию, это необходимо, чтобы с Вами могла связаться наша сервисная служба.

ТАБЛИЦА МОЩНОСТЕЙ
Мощность при 10 % превышении давления срабатывания

	Номинальный диаметр DN	8	10	15	20	25
Устанавливаемое давление бар (воздух нм³/ч)	0,2	20	35	46	100	133
	0,3	25	45	54	119	144
	0,4	29	52	67	137	167
	0,5	32	58	74	158	185
	0,6	35	64	82	172	211
	0,7	37	70	87	187	235
	0,8	41	74	95	200	260
	0,9	43	80	101	213	282
	1	46	85	107	227	305
	1,5	60	108	137	286	408
	2	73	132	166	346	506
	3	100	182	222	465	699
	4	125	228	279	584	889
	5	151	274	336	703	1070
	6	176	321	393	821	1251
	7	201	367	450	940	1432
	8	227	414	507	1059	1613
	9	252	460	564	1178	1794
	10	278	507	621	1297	1975
	11	303	553	678	1416	2156
	12	329	599	735	1535	2337
	13	354	646	791	1654	2518
	14	380	692	848	1773	2700
	15	405	739	905	1891	2881
	16	431	785	962	2010	3062
	17	456	832	1019	2129	3243
	18	482	878	1076	2248	3424
	19	507	925	1133	2367	3605
	20	533	971	1190	2486	3786
	21	558	1017	1247	2605	3967
	22	584	1064	1304	2724	4148
	23	609	1110	1361	2843	4329
	24	635	1157	1417	2961	4510
	25	660	1203	1474	3080	4691
	26	685	1250	1531	3199	4872
	27	711	1296	1588	3318	5053
	28	736	1342	1645	3437	5234
	29	762	1389	1702	3556	5415
	30	787	1435	1759	3675	5597
	31	813	1482	1816	3794	5778
	32	838	1528	1873	3913	5959
	33	864	1575	1930	4031	6140
	34	889	1621	1986	4150	6321
	35	915	1667	2043	4269	6502
	36	940	1714	2100	4388	6683
	37	966	1760	2157	4507	6864
	38	991	1807	2214	4626	7045
	39	1017	1853	2271	4745	7226
	40	1042	1900	2328	4864	7407
	41	1068	1946	2385	4983	7588
	42	1093	1993	2442	5101	7769
	43	1119	2039	2499	5220	7950
	44	1144	2085	2556	5339	8131
	45	1170	2132	2612	5458	8313
	46	1195	2178	2669	5577	8494
	47	1220	2225	2726	5696	8675
	48	1246	2271	2783	5815	8856
	49	1271	2318	2840	5934	9037
	50	1297	2364	2897	6053	9218

Клапан предохранительный тип 400 для гигиенического применения

ИСПОЛЬЗОВАНИЕ / ПРИМЕРЫ ИСПОЛЬЗОВАНИЯ

Для регулирования в:
- Процессах, установках и емкостях в пищевой и фарм. индустрии, в системах для воздуха, нейтральных и не нейтральных паров, газов и жидкостей в качестве рабочей среды.

В соответствии с системой норм и правил по применению, используя подходящие друг другу варианты исполнения клапанов и уплотнений.

- Пищевая промышленность
- Пивзаводы и заводы по производству напитков
- Фарм. индустрия
- Косметическая индустрия
- Медицинская техника
- Системы очистки

ОСОБЕННОСТИ:

- гладкая, безупречно и идеально очищенная высококачественная поверхность
- минимальное мертвое пространство в районе входа и выхода из клапана
- Свободнолежащие и омываемые кольцевые уплотнения
- Дизайн корпуса клапана предотвращает выпадение конденсата в клапане
- CIP / SIP подъемное устройство
- Бесщелевая установка уплотнения
- Стандартная шероховатость поверхности Ra <0,8 мкм
- Дополнительно: полированние механически и / или электро-полирование

РАБОЧАЯ СРЕДА:	Жидкости (нейтральные и не нейтральные); Воздух, газы и технические пары (нейтральные и не нейтральные); Водяной пар
РАЗРЕШЕНИЕ:	TOV-сертификат испытаний 2062; D/G, F, F/K/S; EG-экспертиза; S/G, L, F/K/S; EHEDG; DGUV-Тест
ТРЕБОВАНИЯ:	DIN EN ISO 4126–1, DGR 97/23/EG, TRB 801 Nr. 22 и 23, TRD 421, AD 2000-Лист A2
ДОПОЛНИТЕЛЬНЫЕ ТРЕБОВАНИЯ ПО ГИГИЕНЕ:	EEG № 852/2004, GS-NG 2 и 5, DIN EN 1672–2, EHEDG Aseptik, 9. GPSGV
СПЕЦИАЛЬНЫЕ ПОДКЛЮЧЕНИЯ:	DN 20 – DN 32
ТЕМПЕРАТУРЫ:	-40 °C до + 200 °C
ДАВЛЕНИЕ:	0,4–16 бар

СПЕЦИФИКАЦИЯ МАТЕРИАЛОВ

Серия	Материал	DIN EN	ASTM / AISI
Корпус	Нержавеющая сталь	1.4435	AISI 316L
Внутренние части, контактирующие с раб. средой	Нержавеющая сталь	1.4435	AISI 316L
Верхние части, остальные части	Нержавеющая сталь	1.4571	AISI 316Ti
Нажимная пружина	Нержавеющая сталь	1.4310	AISI 301
Сильфон	Нержавеющая сталь	1.4571	AISI 316Ti
Нажимная пружина	Пружина из пружинностальной проволки, с защитой от коррозии	1.1200	-
Сетка	Нержавеющая сталь	1.4301	AISI 304

ИСПОЛНЕНИЕ КЛАПАНА

b	Стандарт Сильфон	для нейтральных и не нейтральных сред и/или противодавления до 4 бар. Пружина и трущиеся части а также окружающая среда защищены от попадания в них рабочей среды.

Трудноочищаемые элементы клапана, полость пружины, а также шпиндель/конус защищены от загрязнений с помощью сильфона из нержавеющей стали.

СРЕДА

GF	газообразный и жидкий	Воздух, пары, газы а также, в зависимости от исполнения клапана и уплотнения водяной пар

ТИП РАЗВОЗДУШИВАТЕЛЯ

K	Стандартный, с вращаемым развоздушивателем

ДОСТУПНЫЕ НОМИНАЛЬНЫЕ ДИАМЕТРЫ И ПРИСОЕДИНИТЕЛЬНЫЕ РАЗМЕРЫ

Номинальный диаметр DN		**20**									
Тип присоединения		**Хомутное соединение**				**Резьбовое соединение**					
		DIN 11864-3 / DIN 11853-3				**DIN 32676**		**DIN 11864-1 / DIN 11853-1**		**DIN 11851**	
Вход		**DN 20**	**DN 25**	**DN 32**	**DN 20**	**DN 25**	**DN 32**	**DN 20**	**DN 25**	**DN 20**	**DN 25**
Выход	DN 25	•	•		•	•		•	•	•	•
	DN 32	•	•	•	•	•	•				

ТИП ПРИСОЕДИНЕНИЯ Вход / Выход Специальные подключения

A / A	Стандарт	Асептический зажим хомутом/ Асептический зажим хомутом	DIN 11864-3/DIN 11864-3 DIN 11853-3/DIN 11853-3	Стандарт труб DIN 11850
KLSDIN / KLSDIN	По запросу	Хомутное соединение/Хомутное соединение	DIN 32676 / DIN 32676	Стандарт труб DIN 11850
С удорожанием стоимости				
N / N		Асептическое резьбовое соединение А/Асептическое резьбовое соединение А	DIN 11864-1 / DIN 11864-1 DIN 11853-1 / DIN 11853-1	Стандарт труб DIN 11850
GSDIN / GSDIN		Резьбовое соединение/Резьбовое соединение	DIN 11851 / DIN 11851	Стандарт труб DIN 11850

Другие, особые присоединения по запросу

УПЛОТНЕНИЕ

FKM	**Фторуглерод**	Литой эластомер	FDA, USP, 3-A, ADI	-20 °C до +200 °C
EPDM	**Этилен-Пропилен-Диен**	Литой эластомер	FDA	-40 °C до +170 °C

ПАРАМЕТРЫ

Механическая полировка поверхности	MP
Механическая и электрическая полировка поверхности	MEP
Специальные исполнения под конкретные параметры клиентов по запросу.	

НОМИНАЛЬНЫЕ ДИАМЕТРЫ, ПОДКЛЮЧЕНИЕ, УСТАНОВОЧНЫЕ РАЗМЕРЫ

Номинальный диаметр	DN	20				
Присоединение		Асептический зажим хомутом DIN 11864–3 / DIN 11853–1			Асептическое резьбовое соединение A DIN 11864–1 / DIN 11853–1	
		Хомутное соединение DIN 32676			Резьбовое соединение DIN 11851	
Вход	DN	20	25	32	20	25
	G	-	-	-	20 (Rd 44 x 1/6')	25 (Rd 52 x 1/6')
Выход	DN1	25, 32	25, 32	32	25	25
	G1	-	-	-	25 (Rd 52 x 1/6')	25 (Rd 52 x 1/6')
Установочный размер в мм	L	-	-	-	75	75
	L1	65	65	65	-	-
	H	145	145	145	145	145
	h	29	29	29	-	-
	hi	-	-	-	40	40
	D	34	50,5	50,5	-	-
	D1	50,5	50,5	50,5	-	-
	do	18	18	18	18	18
Вес	кг	1,3	1,3	1,3	1,4	1,4
Диапазон установки	бар	0,4–16	0,4–16	0,4–16	0,4–16	0,4–16

ТАБЛИЦА МОЩНОСТЕЙ

Мощность при 10 % (приблизительно) превышении давления срабатывания

Номинальный диаметр DN	20			
Устанавливаемое давление бар		I	II	III
Воздух I Нм³/ч Пар II кг/ч Вода III м³/ч	0,5	127	96	3,1
	1	189	151	4,5
	1,5	257	204	6,7
	2	332	262	7,7
	2,5	390	305	8,6
	3	447	349	9,4
	3,5	504	392	10,2
	4	561	435	10,9
	4,5	618	478	11,5
	5	675	521	12,2
	5,5	732	564	14,0
	6	790	608	14,6
	6,5	847	650	15,2
	7	904	692	15,8
	7,5	961	735	16,4
	8	1018	777	16,9
	8,5	1075	820	17,4
	9	1132	862	17,9
	9,5	1190	905	18,4
	10	1247	947	18,9
	11	1361	1031	19,8
	12	1475	1115	20,7
	13	1590	1199	21,6
	14	1704	1284	23,4
	15	1818	1368	24,2
	16	1932	1453	25,0

Технические характеристики могут изменяться.

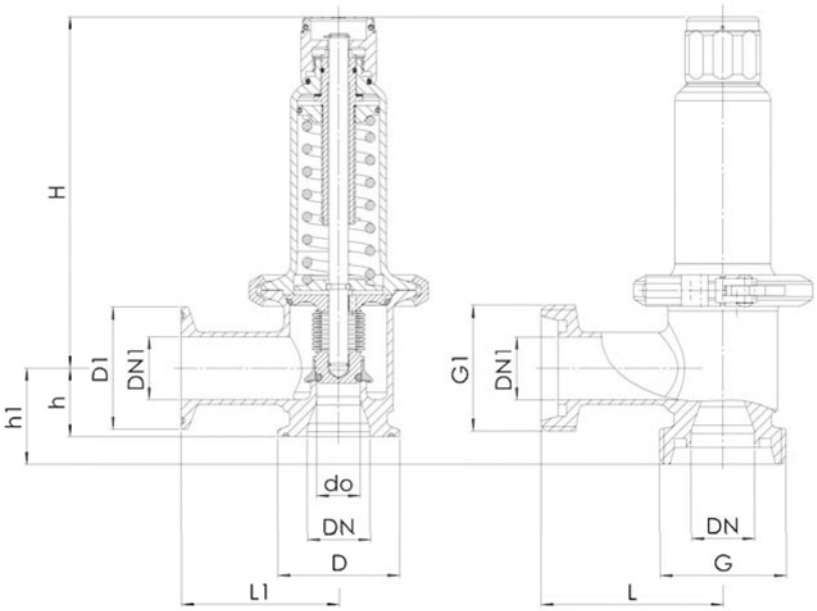

САМОСТОЯТЕЛЬНЫЙ ПОДБОР/КОНФИГУРАЦИЯ КЛАПАНА

Мод. ряд	Конструкция клапана	Среда	Развоздушиватель	Номин. диаметр DN	Тип присоединения		Присоединительный размер		Уплотнение	Параметры	Устанавливаемое давление	Кол-во
					Вход	Выход	Вход	Выход				
400	b	GF	K	20	A	A	25	25	FKM	MEP	2,5	2
400	b	GF	K	20	KLSDIN	KLSDIN	20	25	EPDM	MP	3,2	1
400	b	GF	K	20								
400	b	GF	K	20								
400	b	GF	K	20								

В этой таблице, у вас есть возможность сконфигурировать клапан в соответствии с вашими индивидуальными потребностями для настройки (подобно приведённому примеру, параметры которого вы должны предварительно удалить из таблицы). Заполните поля вручную, используя сокращения, использованные в данной таблице. Затем отошлите заполненную страницу по факсу:
+7 495 787-42-84

Пожалуйста, не забудьте вашу персональную информацию, это необходимо, чтобы с Вами могла связаться наша сервисная служба.

Клапан предохранительный тип 400.5 для гигиенического применения

ИСПОЛЬЗОВАНИЕ / ПРИМЕРЫ ИСПОЛЬЗОВАНИЯ

Для защиты:
- Насосов от перегрузки в закрытых системах циркуляции для нейтральных/ не нейтральных жидкостей

Для регулирования в:
- Процессах, установках и емкостях в пищевой и фарм. индустрии, в системах для воздуха, нейтральных и не нейтральных паров и газов, водяного пара и жидкостей в качестве рабочей среды.
- Пищевая промышленность
- Пивоваренные заводы и заводы по производству напитков
- фарм. индустрия
- Косметическая индустрия
- Медицинская техника
- Системы очистки

ОСОБЕННОСТИ:
- гладкая, безупречно и идеально очищенная высококачественная поверхность
- минимальное мертвое пространство в районе входа и выхода из клапана
- Свободнолежащие и омываемые кольцевые уплотнения
- Дизайн корпуса клапана предотвращает выпадение конденсата в клапане
- во время работы и настройки
- CIP / SIP подъемное устройство
- Бесщелевая установка уплотнения
- Стандартная шероховатость поверхности Ra <0,8 мкм
- Дополнительно: полирование механически и / или электро-полирование

РАБОЧАЯ СРЕДА:	Жидкости (нейтральные и не нейтральные); Воздух, газы и технические пары (нейтральные и не нейтральные); Водяной пар
РАЗРЕШЕНИЕ:	Европейская директива для оборудования под давлением; DGUV-Тест
ТРЕБОВАНИЯ:	DGR 97/23/EG
ДОПОЛНИТЕЛЬНЫЕ ТРЕБОВАНИЯ ПО ГИГИЕНЕ:	EG № 852/2004; DIN EN 1672-2; 9. GPSGV; GS-NG 2 и 5
ТИПОРАЗМЕРЫ:	Специальные подключения DN 20 – DN 32
ТЕМПЕРАТУРЫ:	-40 °C до + 200 °C
ДАВЛЕНИЕ:	0,4–16 бар

СПЕЦИФИКАЦИЯ МАТЕРИАЛОВ

Серия	Материал	DIN EN	ASTM / AISI
Корпус	Нержавеющая сталь	1.4435	AISI316L
Внутренние части, контактирующие с раб. средой	Нержавеющая сталь	1.4435	AISI 316L
Верхние части, остальные части	Нержавеющая сталь	1.4571	AISI 316Ti
Нажимная пружина	Нержавеющая сталь	1.4310	AISI 301
Сильфон	Нержавеющая сталь	1.4571	AISI 316Ti

ИСПОЛНЕНИЕ КЛАПАНА

b	Стандарт Сильфон	для нейтральных и не нейтральных сред и/или противодавления до 4 бар. Пружина и трущиеся части а также окружающая среда защищены от попадания в них рабочей среды.

Трудноочищаемые элементы клапана, полость пружины, а также шпиндель/конус защищены от загрязнений с помощью сильфона из нержавеющей стали

Клапан может поставляться не настроенным, с диапазоном давлений, или с установленной заводской настройкой. Полностью проверенный и опломбированный. Устанавливается вручную, под условия эксплуатации, без выхода рабочей среды в окружающую среду.

СРЕ Д А

GF	газообразные и жидкие	Воздух, пары, газы а также, в зависимости от исполнения клапана и уплотнения водяной пар

ТИП РАЗВОЗДУШИВАТЕЛЯ

K	Стандартный, с вращаемым развоздушивателем

ДОСТУПНЫЕ НОМИНАЛЬНЫЕ ДИАМЕТРЫ И ПРИСОЕДИНИТЕЛЬНЫЕ РАЗМЕРЫ

Номинальный диаметр DN		**20**									
Тип присоединения		Хомутное соединение						Резьбовое соединение			
		DIN 11864-3 / DIN 11853-3			DIN 32676			DIN 11864-1 / DIN 11853-1		DIN 11851	
Вход		DN 20	DN 25	DN 32	DN 20	DN 25	DN 32	DN 20	DN 25	DN 20	DN 25
Выход	DN 25	•	•		•	•		•	•	•	•
	DN 32	•	•	•	•	•	•				

ТИП ПРИСОЕДИНЕНИЯ ВХОД/ВЫХОД

A / A	Стандарт	Асептический зажим хомутом/ Асептический зажим хомутом	DIN 11864-3/DIN 11864-3 DIN 11853-3/DIN 11853-3	Стандарт труб DIN 11850
KLSDIN / KLSDIN	По запросу	Хомутное соединение/Хомутное соединение	DIN 32676 / DIN 32676	Стандарт труб DIN 11850
С удорожанием стоимости				
N / N	Асептическое резьбовое соединение А/Асептическое резьбовое соединение А		DIN 11864-1 / DIN 11864-1 DIN 11853-1 / DIN 11853-1	Стандарт труб DIN 11850
GSDIN / GSDIN	Резьбовое соединение/ Резьбовое соединение		DIN 11851 / DIN 11851	Стандарт труб DIN 11850

УПЛОТНЕНИЕ

FKM	Фторуглерод	Литой эластомер	FDA, USP, 3-A, ADI	-20°C до +200°C
EPDM	Этилен-Пропилен-Диен	Литой эластомер	FDA	-40°C до +170°C

ПАРАМЕТРЫ

Механическая полировка поверхности	MP
Механическая полировка поверхности und elektropoliert	MEP

НОМИНАЛЬНЫЕ ДИАМЕТРЫ, ПОДКЛЮЧЕНИЕ, УСТАНОВОЧНЫЕ РАЗМЕРЫ

Номинальный диаметр	DN	20				
Присоединение		Асептический зажим хомутом DIN 11864–3 / DIN 11853–1 Хомутное соединение DIN 32676			Асептическое резьбовое соединение A DIN 11864–1 / DIN 11853–1 Резьбовое соединение DIN 11851	
Вход	DN	20	25	32	20	25
	G	-	-	-	20 (Rd 44 x 1/6')	25 (Rd 52 x 1/6')
Выход	DN1	25, 32	25, 32	32	25	25
	G1	-	-	-	25 (Rd 52 x 1/6')	25 (Rd 52 x 1/6')
Установочный размер в мм	L	-	-	-	75	75
	L1	65	65	65	-	-
	H	145	145	145	145	145
	h	29	29	29	-	-
	h1	-	-	-	40	40
	D	34	50,5	50,5	-	-
	D1	50,5	50,5	50,5	-	-
	do	18	18	18	18	18
Вес	кг	1,3	1,3	1,3	1,4	1,4
Устанавливаемое давление	бар	0,4–16	0,4–16	0,4–16	0,4–16	0,4–16
Диапазон установки	бар	0,4–1,5	0,4–1,5	0,4–1,5	0,4–1,5	0,4–1,5
		1,5–4,5	1,5–4,5	1,5–4,5	1,5–4,5	1,5–4,5
		4,5–7	4,5–7	4,5–7	4,5–7	4,5–7
		7–10	7–10	7–10	7–10	7–10
		10–14	10–14	10–14	10–14	10–14
		14–16	14–16	14–16	14–16	14–16

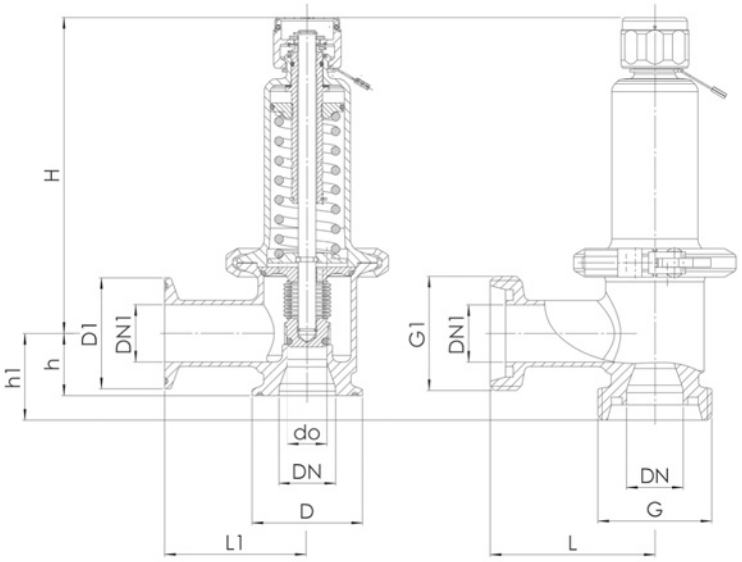

САМОСТОЯТЕЛЬНЫЙ ПОДБОР / КОНФИГУРАЦИЯ КЛАПАНА

Мод. ряд	Конструкция клапана	Среда	Развоз-души-ва-тель	Номин. диа-метр DN	Тип присо-единения		Присоеди-нительный размер		Уплотнение	Параметры	Устанавливае-мое давление	Кол-во
					Вход	Выход	Вход	Выход				
400.5	b	GF	K	20	A	A	25	25	FKM	MEP	1,5-4,5	2
400.5	b	GF	K	20	GSDIN	GSDIN	25	25	EPDM	-	3,5	1
400.5	b	GF	K	20								
400.5	b	GF	K	20								
400.5	b	GF	K	20								

ТАБЛИЦА МОЩНОСТЕЙ

Воздух [нм³/ч], Kv-значение при превышении давления на 1 бар

Номинальный диаметр DN	20					
Диапазон давлений бар	0,4–1,5	1,5–4,5	4,5–7	7–10	10–14	14–16
Устанавливаемое давление бар						
0,4	215					
1,0	278					
1,5	318	330				
3,0		455				
4,5		596	398			
5,7			428			
7,0			482	424		
8,5				435		
10,0				444	442	
12,0					531	
14,0					619	415
15,0						433
16,0						510

ТАБЛИЦА МОЩНОСТЕЙ

Вода [м³/ч], Kv-значение при превышении давления на 1 бар

Номинальный диаметр DN	20					
Диапазон давлений бар	0,4–1,5	1,5–4,5	4,5–7	7–10	10–14	14–16
Устанавливаемое давление бар						
0,4	7					
1,0	7,5					
1,5	8,1	6,7				
3,0		8,2				
4,5		9,9	7,0			
5,7			8,1			
7,0			9	7,5		
8,5				8,5		
10,0				9,1	6,9	
12,0					7,4	
14,0					8,8	4,9
15,0						6,0
16,0						6,3

ТАБЛИЦА МОЩНОСТЕЙ

Пар [кг³/ч], Kv-значение при превышении давления на 1 бар

Номинальный диаметр DN	20					
Диапазон давлений бар	0,4–1,5	1,5–4,5	4,5–7	7–10	10–14	14–16
Устанавливаемое давление бар						
0,4	163					
1,0	224					
1,5	250	195				
3,0		360				
4,5		466	306			
5,7			331			
7,0			374	325		
8,5				336		
10,0				340	336	
12,0					408	
14,0					466	317
15,0						337
16,0						380

ПРЕДОХРАНИТЕЛЬНЫЙ КЛАПАН ПРОПОРЦИОНАЛЬНЫЙ ПРУЖИННЫЙ СО ВСПОМОГАТЕЛЬНЫМ КОЛОКОЛОМ УГЛОВОЙ ФЛАНЦЕВЫЙ Si2501 PN16

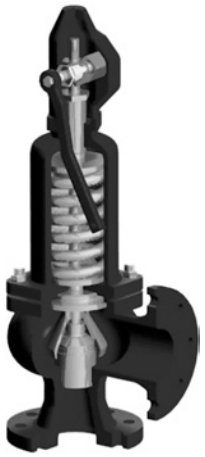

ДИАПАЗОН ПРИМЕНЕНИЙ И ВИДЫ ИСПОЛНЕНИЙ

Si2501 для воды, воздуха, водяного пара и других неагрессивных жидкостей и газов. Рабочая температура: – 10 °C – +300 °C.

ВАРИАНТЫ ИСПОЛНЕНИЙ:

Si2501 P – стандартное, G – газонепроницаемое, WM – для морской воды

Спецификация материалов

№п.п.	наименование	материал
1	Корпус	EN-GJL-250
2	Седло	X39CrMo17–1
3	Плунжер	X39CrMo17–1
4	Колокол	EN-GJL-400–15
5	Крышка	EN-GJL-250
6	Шток	X20Cr131)
7	Крышка	EN-GJL-400–15
8	пружина	51CrV42)

1) исполнение для морской воды шток выполнен из материала X17CrNi16–2

2) пружины с диаметром проволоки до ∅6 выполнены из патентованной проволоки BI. Максимальная рабочая температура 250 °C.

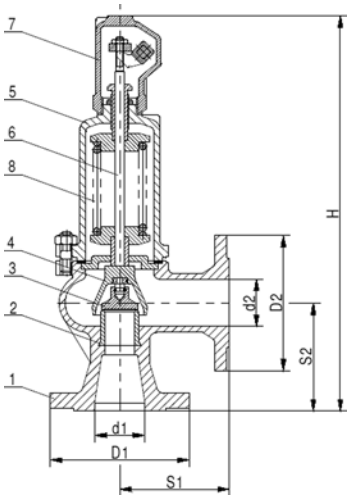

ТЕХНИЧЕСКИЕ ХАРАКТЕРИСТИКИ

DN	Седло		D1	D2	S1	S2	H	Давление начала срабатывания		масса
$d_1 x d_2$	d_0	A						мин	макс[1]	кг
	мм	мм²	PN16	PN10	мм			бар		
15 x 15	12	113	95	95	90	90	330	0,45	16	6,0
20 x 20	12	113	105	105	95	95	335	0,45	16	6,0
25 x 25	16	201	115	115	100	100	350	0,45	16	8,0
32 x 32	20	314	140	140	105	105	390	0,45	16	10,0
40 x 40	25	491	150	150	115	115	420	0,45	16	12,0
50 x 50	32	804	165	165	125	125	495	0,45	16	20,0
65 x 65	40	1257	185	185	145	145	550	0,45	16	25,0
80 x 80	50	1964	200	200	155	155	655	0,45	16	36,0
100 x 100	63	3117	220	220	175	175	705	0,45	16	47,0
125 x 125	77	4657	250	250	200	200	810	0,45	16	74,0
150 x150	93	6793	285	285	225	225	850	0,45	16	100
200 x 200	110	9503	340	340	250	250	990	0,45	16	140

[1]для водяного пара ограничение 1, 200 °C .

КОЭФФИЦИЕНТ ИСТЕЧЕНИЯ

Тип клапана	DN	α, для пара и газов	α,жидкости		
		b_1=10%	b_1=10%	b_1=25%	
				p<1,	p≥1,
Si2501	15x15 до 200x200	0,25	0,006	0,065	0,25

Диапазоны давлений пружин

DN	Диапазоны давлений, бар
15 x 15	0,45...0,68; 0,66...1; 0,95...1,4; 1,3...1,9; 1,8...2,6; 2,5...3,6; 3,5...5,0; 4,8...6,3; 6,0...8,0; 7,5...10; 9,5...12,5; 12...16
20 x 20	0,45...0,68; 0,66...1; 0,95...1,4; 1,3...1,9; 1,8...2,6; 2,5...3,6; 3,5...5,0; 4,8...6,3; 6,0...8,0; 7,5...10; 9,5...12,5; 12...16
25 x 25	0,45...0,68; 0,66...1; 0,95...1,4; 1,3...1,9; 1,8...2,6; 2,5...3,6; 3,5...5,0; 4,8...6,3; 6,0...8,0; 7,5...10; 9,5...12,5; 12...16
32 x 32	0,45...0,68; 0,66...1; 0,95...1,4; 1,3...1,9; 1,8...2,6; 2,5...3,6; 3,5...5,0; 4,8...6,3; 6,0...8,0; 7,5...10; 9,5...12,5; 12...16
40 x 40	0,45...0,68; 0,66...1; 0,95...1,4; 1,3...1,9; 1,8...2,6; 2,5...3,6; 3,5...5,0; 4,8...6,3; 6,0...8,0; 7,5...10; 9,5...12,5; 12...16
50 x 50	0,45...0,68; 0,66...1; 0,95...1,4; 1,3...1,9; 1,8...2,6; 2,5...3,6; 3,5...5,0; 4,8...6,3; 6,0...8,0; 7,5...10; 9,5...12,5; 12...16
65 x 65	0,45...0,68; 0,66...1; 0,95...1,4; 1,3...1,9; 1,8...2,6; 2,5...3,6; 3,5...5,0; 4,8...6,3; 6,0...8,0; 7,5...10; 9,5...12,5; 12...16
80 x 80	0,45...0,68; 0,66...1; 0,95...1,4; 1,3...1,9; 1,8...2,6; 2,5...3,6; 3,5...5,0; 4,8...6,3; 6,0...8,0; 7,5...10; 9,5...12,5; 12...16
100 x 100	0,45...0,68; 0,66...1; 0,95...1,4; 1,3...1,9; 1,8...2,6; 2,5...3,6; 3,5...5,0; 4,8...6,3; 6,0...8,0; 7,5...10; 9,5...12,5; 12...16
125 x 125	0,45...0,68; 0,66...1; 0,95...1,4; 1,3...1,9; 1,8...2,6; 2,5...3,6; 3,5...5,0; 4,8...6,3; 6,0...8,0; 7,5...10; 9,5...12,5; 12...16
150 x150	0,45...0,68; 0,66...1; 0,95...1,4; 1,3...1,9; 1,8...2,6; 2,5...3,6; 3,5...5,0; 4,8...6,3; 6,0...8,0; 7,5...10; 9,5...12,5; 12...16
200 x 200	0,45...0,68; 0,66...1; 0,95...1,4; 1,3...1,9; 1,8...2,6; 2,5...3,6; 3,5...5,0; 4,8...6,3; 6,0...8,0; 7,5...10; 9,5...12,5; 12...16

В случае, если требуемое давление начала открытия находится в соседних диапазонах. Следует прим
енять пружину более высокого диапазона.

ПРИМЕЧАНИЯ

1. В случае образования конденсата в сбросном коллекторе необходимо предусмотреть его дренаж. По запросу возможно исполнение клапана с дренажным отверстием в корпусе клапана.
2. Монтаж клапана производить строго в вертикальном положении.

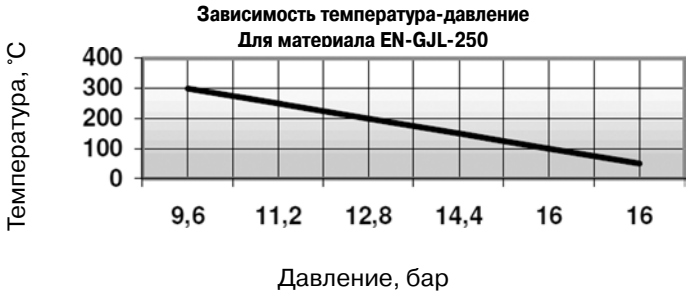

ДАННЫЕ ДЛЯ ЗАКАЗА
В заказе следует указать название и номер клапана по каталогу, типоразмер, давление начала открытия, рабочую температуру и рабочую среду, стандарт исполнения присоединительных фланцев.

По запросу клапан может быть укомплектован индуктивным датчиком срабатывания.

ТЕХНИЧЕСКИЕ ХАРАКТЕРИСТИКИ ДАТЧИКА:

Диапазон действия, мм:	3 (M8); 6 (M12); 10 (M18)
Напряжение питания, В:	10÷30 DC
Степень защиты:	IP67 (M8), IP68 (M12, M18)
Рабочая температура:	-25 ÷70 °C
Длина кабеля, мм:	2000

Возможно

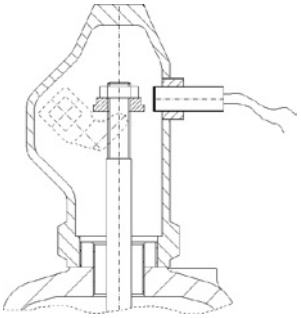

Пропускная способность

Ду, мм	15 x 15 / 20 x 20		25 x 25		32 x 32		40 x 40		50 x 50		65 x 65		80 x 80		100 x 100		125 x 125		150 x 150		200 x 200	
P	I	II	I	II	I	II	I	II	I	II	I	II	I	II	I	II	I	II	I	II	I	II
0,5	28	290	50	520	78	800	124	1260	202	2060	310	3220	488	5030	767	7980	1147	11920	1674	17390	2341	24330
1,0	38	410	67	730	109	1080	163	1790	271	2940	419	4590	659	7170	1039	11380	1550	17000	2264	24790	3171	34690
1,5	47	1940	85	3460	132	5230	209	8450	341	13830	527	21620	829	33780	1310	53610	1961	80100	2860	116840	4000	163450
2,0	57	2225	105	3960	159	5990	252	9680	411	15845	640	24770	1000	38700	1585	61420	2368	91765	3453	133855	4833	187255
2,5	67	2510	124	4460	186	6750	295	10910	481	17860	752	27920	1171	43620	1860	69230	2775	103430	4047	150870	5667	211060
3,0	78	2750	140	4890	217	7390	333	11940	550	19550	860	30560	1341	47750	2132	75770	3186	113210	4643	165140	6496	231020
3,5	89	2960	155	5270	244	7965	376	12865	620	21065	969	32935	1512	51460	2403	81665	3593	122015	5236	177980	7326	248980
4,0	101	3170	171	5650	271	8540	419	13790	690	22580	1078	35310	1682	55170	2674	87560	4000	130820	5829	190820	8155	266940
4,5	109	3360	190	5980	298	9045	461	14605	771	23915	1186	37395	1857	58430	2946	92735	4403	138550	6422	202095	8984	282715
5,0	116	3550	209	6310	326	9550	504	15420	853	25250	1295	39480	2031	61690	3217	97910	4806	146280	7016	213370	9814	298490
6,0	140	3890	240	6910	380	10460	597	16890	969	27660	1519	43240	2372	67560	3767	107230	5628	160200	8202	233680	11481	326900
7,0	159	4190	275	7450	434	11270	686	18200	1112	29800	1740	46590	2717	72795	4310	115535	6442	172610	9391	251785	13140	352225
8,0	178	4490	310	7990	488	12080	775	19510	1256	31940	1961	49940	3062	78030	4853	123840	7256	185020	10581	269890	14798	377550
9,0	198	4755	345	8460	543	12790	857	20660	1395	33825	2182	52880	3403	82625	5399	131135	8070	195920	11767	285785	16461	399790
10,0	217	5020	380	8930	597	13500	938	21810	1535	35710	2403	55820	3744	87220	5946	138430	8884	206820	12953	301680	18124	422030
12,0	256	5500	457	9780	705	14790	1109	23890	1814	39120	2837	61150	4434	95550	7031	151640	10512	226560	15326	330480	21442	462320
14,0	295	5940	527	10560	822	15980	1279	25800	2093	42250	3279	66060	5116	103210	8124	163800	12140	244730	17705	356970	24767	499380
16,0	333	6350	597	11290	930	17080	1450	27580	2403	45170	3713	70620	5806	110340	9217	175110	13767	261630	20078	381630	28093	533880
18,0	372	6730	667	11980	1039	18120	1628	29260	2659	47910	4155	74910	6496	117040	10302	185740	15395	277510	22457	404800	-	-
20,0	411	7100	736	12630	1147	19090	1798	30840	2938	50500	4597	78950	7178	123360	11395	195780	17023	292510	24837	426670	-	-
22,0	450	7440	806	13240	1256	20030	1969	32350	3217	52970	5039	82810	7868	129390	12481	205350	18651	306800	27202	447520	-	-
24,0	496	7780	876	13830	1364	20920	2140	33790	3504	55320	5473	86490	8550	135140	13574	214480	20279	320450	29581	467430	-	-
26,0	535	8090	946	14400	1481	21770	2310	35170	3783	57580	5915	90030	9240	140660	14659	223240	21907	333530	-	-	-	-
28,0	574	8400	1016	14940	1589	22590	2481	36490	4062	59750	6357	93420	9922	145960	15752	231660	23535	346110	-	-	-	-
30,0	612	8690	1085	15460	1698	23390	2651	37770	4341	61850	6791	96700	10612	151090	16845	239790	25163	358260	-	-	-	-
32,0	651	9000	1155	15970	1806	24150	2822	39010	4628	63950	7233	99870	11302	156040	17930	247650	26791	370000	-	-	-	-
34,0	690	9260	1225	16460	1915	24900	3000	40210	4907	65850	7674	102950	11984	160850	19023	255280	28419	381410	-	-	-	-
36,0	729	9520	1295	16940	2023	25620	3109	41380	5194	67750	8109	105930	12674	165510	20109	262670	30047	392450	-	-	-	-
38,0	767	9780	1364	17400	2140	26320	3341	42510	5465	69610	8550	108830	13357	170040	21202	269870	31674	403200	-	-	-	-
40,0	806	10040	1434	17860	2248	27000	3512	43620	5752	71420	8992	111660	14047	174490	22287	276880	33302	413680	-	-	-	-

Комментарий: P – давление начала открытия, бар; пропускная способность для рабочих сред: I – воздух, нм³/ч; II–вода, л/ч.

ООО "Астима", 127322, Москва, Огородный проезд, д. 20а
e-mail: info@a-stm.ru тел.: (495) 787 42 84

ПРЕДОХРАНИТЕЛЬНЫЙ КЛАПАН ПОЛНОПОДЪЕМНЫЙ ПРУЖИННЫЙ СО ВСПОМОГАТЕЛЬНЫМ КОЛОКОЛОМ УГЛОВОЙ ФЛАНЦЕВЫЙ Si6301 PN16

ДИАПАЗОН ПРИМЕНЕНИЙ И ВИДЫ ИСПОЛНЕНИЙ

SI6301 для воздуха, водяного пара и других неагрессивных жидкостей и газов. Рабочая температура: – 10 °C – +300 °C.

SI6301C клапаны с ограничением конструкционного хода плунжера до значения 0,12 диаметра седла, d_0, применяемые для вода и других неагрессивныхжидкостей. Рабочая температура: – 10 °C – 300 °C.

Варианты исполнений:

SI6301 P – стандартное, G – газонепроницаемое, WM – для морской воды

SI6301C P – стандартное, G – газонепроницаемое.

Спецификация материалов

№п.п.	наименование	материал
1	Корпус	EN-GJL-250
2	Седло	X39CrMo17–1
3	Плунжер	X39CrMo17–1
4	Колокол	EN-GJL-400–15
5	Крышка	EN-GJL-250
6	Шток	X20Cr131)
7	Крышка	EN-GJL-400–15
8	пружина	51CrV42)

1) исполнение для морской воды шток выполнен из материала X17CrNi16–2

2) пружины с диаметром проволоки до ∅6 выполнены из патентованной проволоки BI. Максимальная рабочая температура 250 °C.

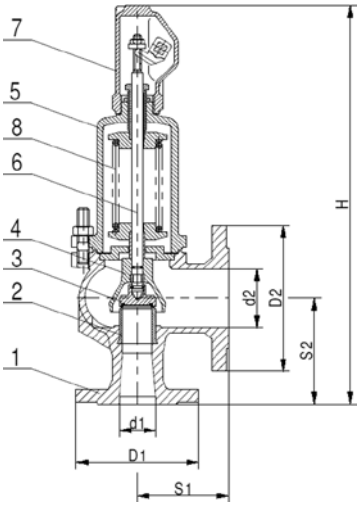

ТЕХНИЧЕСКИЕ ХАРАКТЕРИСТИКИ

DN	Седло		D1	D2	S1	S2	H	Дренаж	Давление начала срабатывания		масса
d_1xd_2	d_0	A						E	мин	макс[1]	кг
	мм	мм²	PN16	PN10	мм				бар		
20 x 32	16	201	105	140	85	95	345	G¹/₄"	0,45	16	7,5
25 x 40	20	314	115	150	95	105	395	G¹/₄"	0,45	16	9,0
32 x 50	25	491	140	165	100	110	420	G¹/₄"	0,45	16	13,0
40 x 65	32	804	150	185	115	130	495	G¹/₄"	0,45	16	19,0
50 x 80	40	1257	165	200	125	145	550	G¹/₄"	0,45	16	25,0
65 x 100	50	1964	185	220	140	150	660	G³/₈"	0,45	16	37,0
80 x 125	63	3117	200	250	155	170	710	G³/₈"	0,45	16	52,0
100 x 150	77	4657	220	285	175	180	810	G³/₈"	0,45	16	77,0
125 x 200	93	6793	250	340	215	220	860	G³/₈"	0,45	12,5	90,0
150 x250	110	9503	285	395	225	245	1000	G³/₈"	0,45	10	140,0

[1]для водяного пара ограничение 1, 200 °C .

КОЭФФИЦИЕНТ ИСТЕЧЕНИЯ

Тип клапана	DN	Исполнение клапана					
		α для пара и газов		С ограниченным ходом (Si6301C, Si6301C.11A)			
		b_1=0, (p≤1,) или b_1=10% 1,0<p≤1,	b_1=10% p>1,	α,жидкости			α для пара и газов
				b_1=10%		b_1=25%	b_1=10%
				p≤6,	p>6,		
Si6301 Si6301C	20x32 До 150x250	0,72	0,78	0,01	0,28	0,28	0,36

Диапазоны давлений пружин

DN	Диапазоны давлений, бар
20 x 32	0,45...0,68; 0,66...1; 0,95...1,4; 1,3...1,9; 1,8...2,6; 2,5...3,6; 3,5...5; 4,8...6,3; 6...8; 7,5...10; 9,5...12,5; 12...16
25 x 40	0,45...0,68; 0,66...1; 0,95...1,4; 1,3...1,9; 1,8...2,6; 2,5...3,6; 3,5...5; 4,8...6,3; 6...8; 7,5...10; 9,5...12,5; 12...16
32 x 50	0,45...0,68; 0,66...1; 0,95...1,4; 1,3...1,9; 1,8...2,6; 2,5...3,6; 3,5...5; 4,8...6,3; 6...8; 7,5...10; 9,5...12,5; 12...16
40 x 65	0,45...0,68; 0,66...1; 0,95...1,4; 1,3...1,9; 1,8...2,6; 2,5...3,6; 3,5...5; 4,8...6,3; 6...8; 7,5...10; 9,5...12,5; 12...16
50 x 80	0,45...0,68; 0,66...1; 0,95...1,4; 1,3...1,9; 1,8...2,6; 2,5...3,6; 3,5...5; 4,8...6,3; 6...8; 7,5...10; 9,5...12,5; 12...16
65 x 100	0,45...0,68; 0,66...1; 0,95...1,4; 1,3...1,9; 1,8...2,6; 2,5...3,6; 3,5...5; 4,8...6,3; 6...8; 7,5...10; 9,5...12,5; 12...16
80 x 125	0,45...0,68; 0,66...1; 0,95...1,4; 1,3...1,9; 1,8...2,6; 2,5...3,6; 3,5...5; 4,8...6,3; 6...8; 7,5...10; 9,5...12,5; 12...16
100 x 150	0,45...0,68; 0,66...1; 0,95...1,4; 1,3...1,9; 1,8...2,6; 2,5...3,6; 3,5...5; 4,8...6,3; 6...8; 7,5...10; 9,5...12,5; 12...16
125 x 200	0,45...0,68; 0,66...1; 0,95...1,4; 1,3...1,9; 1,8...2,6; 2,5...3,6; 3,5...5; 4,8...6,3; 6...8; 7,5...10; 9,5...12,5;
150 x 250	0,45...0,68; 0,66...1; 0,95...1,4; 1,3...1,9; 1,8...2,6; 2,5...3,6; 3,5...5; 4,8...6,3; 6...8; 7,5...10;

В случае, если требуемое давление начала открытия находится в соседних диапазонах. Следует применять пружину более высокого диапазона.

ПРИМЕЧАНИЯ

1. В случае образования конденсата в сбросном коллекторе необходимо предусмотреть его дренаж. По запросу возможно исполнение клапана с дренажным отверстием в корпусе клапана.
2. Монтаж клапана производить строго в вертикальном положении.

Зависимость температура-давление
Для материала EN-GJL-250

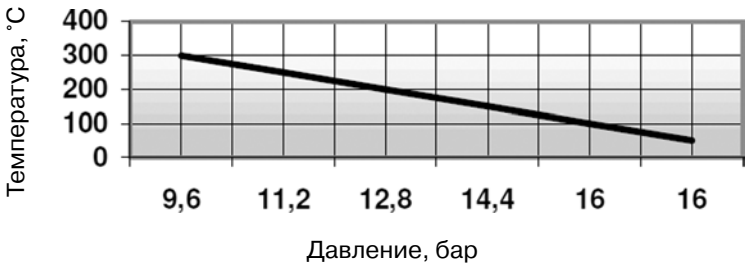

ДАННЫЕ ДЛЯ ЗАКАЗА

В заказе следует указать название и номер клапана по каталогу, типоразмер, давление начала открытия, рабочую температуру и рабочую среду, стандарт исполнения присоединительных фланцев.

По запросу клапан может быть укомплектован индуктивным датчиком срабатывания.

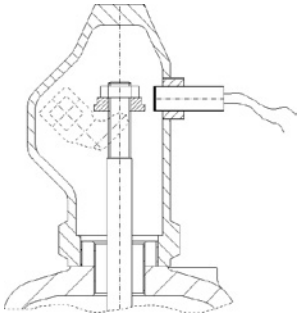

ТЕХНИЧЕСКИЕ ХАРАКТЕРИСТИКИ ДАТЧИКА:

Диапазон действия, мм:	3 (M8); 6 (M12); 10 (M18)
Напряжение питания, В:	10÷30 DC
Степень защиты:	IP67 (M8), IP68 (M12, M18)
Рабочая температура:	-25 ÷70 °C
Длина кабеля, мм:	2000

Возможно исполнение датчика с рабочей температурой -25÷230 °C.

Пропускная способность

Ду, (мм)	20 x 32			25 x 40			32 x 50			40 x 65			50 x 80		
P	I	II	III	I	II	III	I	II	III	I	II	III	I	II	III
0,5	101	121	4310	157	200	6734	246	294	10530	402	483	17243	629	738	26958
1,0	151	182	6096	236	285	9523	369	435	14892	604	724	24385	945	1134	38125
1,5	200	244	7466	312	380	11664	488	590	18239	799	960	29866	1249	1498	46693
2,0	246	300	8621	385	469	13468	602	728	21060	986	1191	34486	1541	1863	53916
2,5	290	356	9639	453	569	15058	708	857	23546	1160	1415	38556	1813	2194	60280
3,0	334	414	10559	522	648	16495	817	1017	25793	1337	1664	42236	2090	2605	66034
3,5	375	466	11405	585	730	17817	916	1145	27860	1499	1872	45620	2343	2931	71325
4,0	415	518	12192	648	811	19047	1014	1272	29784	1660	2080	48770	2596	3256	76249
4,5	455	570	12932	711	892	20202	1112	1399	31590	1821	2288	51729	2847	3582	80874
5,0	496	622	13632	774	973	21295	1210	1526	33299	1982	2496	54527	3099	3908	85249
6,0	576	725	14933	899	1135	23328	1406	1780	36477	2303	2913	59731	3600	4559	93386
7,0	656	829	16129	1024	1298	25197	1602	2035	39400	2623	3329	64517	4100	5210	100868
8,0	736	933	17243	1149	1460	26936	1797	2289	42121	2942	3745	68972	4600	5862	107833
9,0	815	1036	18288	1273	1622	28570	1991	2544	44676	3261	4161	73156	5098	6513	114374
10,0	894	1140	19278	1397	1784	30116	2185	2798	47092	3578	4577	77113	5594	7164	120561
12,0	1053	1347	21118	1645	2109	32990	2572	3307	51587	4212	5410	84473	6585	8467	132068
14,0	1211	1555	22810	1891	2433	35634	2958	3816	55720	4843	6242	91241	7572	9770	142650
16,0	1369	1762	24385	2139	2758	38094	3344	4324	59568	5476	7074	97541	8561	11073	152490
18,0	1526	1969	25864	2384	3082	40405	3727	4833	63181	6103	7907	103458	9542	12375	161750
20,0	1684	2177	27263	2631	3407	42590	4113	5342	66599	6736	8739	109054	10531	13678	170499
22,0	1841	2384	28594	2876	3731	44669	4497	5851	69850	7364	9571	114377	11514	14981	178821
24,0	2000	2592	29865	3124	4056	46656	4884	6360	72956	7998	10400	119463	-	16284	186772
26,0	2157	2799	31085	3370	4380	48561	5269	6868	75934	-	11236	124341	-	17586	194399
28,0	2316	3006	32258	3618	4705	50394	5657	7377	78801	-	12068	129035	-	18889	201737
30,0	2472	3214	33390	3861	5029	52163	6038	7886	81567	-	12900	133563	-	20192	208818
32,0	2630	3421	34486	4109	5353	53873	-	8395	84242	-	13733	137944	-	31494	215665
34,0	-	3628	35547	-	5678	55531	-	8904	86834	-	-	-	-	-	-
36,0	-	3836	36578	-	6002	57141	-	9412	89352	-	-	-	-	-	-
38,0	-	4043	37580	-	6327	58707	-	9667	91800	-	-	-	-	-	-
40,0	-	4250	38556	-	6651	60232	-	10430	94185	-	-	-	-	-	-

Ду, (мм)	65 x 100			80 x 125			100 x 150			125 x 200			150 x 250		
P	I	II	III	I	II	III	I	II	III	I	II	III	I	II	III
0,5	982	1168	42120	1559	1845	66848	2330	2773	99876	4488	6470	126790	6278	9051	178083
1,0	1476	1771	59568	2343	2811	94538	3500	4200	141246	5877	9018	179308	8222	12615	251847
1,5	1952	2342	72955	3097	3716	115785	4628	5431	172990	7262	11272	219606	10159	15769	308449
2,0	2408	2913	84241	3821	4622	133697	5709	6907	199752	8644	13527	253580	12092	18923	356166
2,5	2833	3429	94185	4496	5444	149478	6717	8134	223329	10013	15781	283511	14008	22077	398206
3,0	3266	4070	103174	5184	6376	163746	7745	9526	244645	11382	18036	310570	15923	25231	436212
3,5	3661	4579	111441	5811	7260	176865	8682	10820	264247	12744	20290	335454	17828	28385	471163
4,0	4056	5088	119136	6437	8066	189077	9617	12023	282492	14099	22545	358616	19724	31539	503695
4,5	4449	5596	126362	7060	8873	200547	10548	13225	299628	15460	24799	380369	21628	34692	534249
5,0	4842	6105	133198	7684	9680	211394	11481	14427	315835	16812	27054	400944	23519	37846	563148
6,0	5625	7123	145911	8928	11293	231571	13339	16832	345980	19511	31563	439213	27294	44154	616897
7,0	6406	8140	157602	10167	12907	250125	15190	19236	373701	22204	36071	474404	31063	50462	666325
8,0	7187	9158	168483	11406	14520	267395	17041	21641	399504	24889	40580	507159	34818	56770	712332
9,0	7965	10176	178704	12641	16133	283615	18887	24045	423738	27568	45089	537923	38566	63077	755542
10,0	8740	11193	188370	13871	17747	298957	20724	26450	446659	30230	49598	567021	42290	69385	796411
12,0	10289	13228	206349	16329	20974	327491	24396	31259	489290	35579	58616	621141	-	-	-
14,0	11830	15264	222883	18775	24201	353731	28052	36068	528494	-	-	-	-	-	-
16,0	13376	17299	238272	21229	27427	378154	31718	40877	564984	-	-	-	-	-	-
18,0	14909	19334	252725	23661	30654	401093	35352	45687	599256	-	-	-	-	-	-
20,0	16454	21369	266396	26113	33881	422790	-	50496	631671	-	-	-	-	-	-
22,0	17989	23404	279398	-	37108	443425	-	-	-	-	-	-	-	-	-
24,0	19537	25440	291822	-	40334	463142	-	-	-	-	-	-	-	-	-
26,0	-	27475	303738	-	41948	482054	-	-	-	-	-	-	-	-	-
28,0	-	29510	315204	-	-	-	-	-	-	-	-	-	-	-	-
30,0	-	31545	326267	-	-	-	-	-	-	-	-	-	-	-	-
32,0	-	33580	336967	-	-	-	-	-	-	-	-	-	-	-	-
34,0	-	-	-	-	-	-	-	-	-	-	-	-	-	-	-
36,0	-	-	-	-	-	-	-	-	-	-	-	-	-	-	-
38,0	-	-	-	-	-	-	-	-	-	-	-	-	-	-	-
40,0	-	-	-	-	-	-	-	-	-	-	-	-	-	-	-

Комментарий: P – давление начала открытия, бар; пропускная способность для рабочих сред: I – пар, кг/ч; II – воздух, нм^3/ч; III–вода, л/ч.

ООО ”Астима”, 127322, Москва, Огородный проезд, д. 20а
e-mail: info@a-stm.ru тел.: (495) 787 42 84

ДЛЯ ЗАМЕТОК

ООО ”Астима”, 127322, Москва, Огородный проезд, д. 20а
e-mail: info@a-stm.ru тел.: (495) 787 42 84