Клапан обратный ADCA серии RT25

Описание

Клапан обратный ADCA серии RT25 изготовлен из нержавеющей стали. Данный клапан специально разработан для пара и высокотемпературного конденсата.
Присоединение – внутренняя резьба.

Основные свойства

- Низкий перепад давления
- Простая и компактная конструкция

Технические данные

Типоразмеры	$^3/_8$"–2"
Номинальное давление	PN25
Рабочая среда	Насыщенный пар, вода и газы (в соответствии с материалом клапана)
Температура рабочей среды	От -10 °C до 250 °C
Максимальное рабочее давление	21 бар
Максимальное допустимое давление	32 бар
Исполнения	RT25
Присоединение	Внутренняя резьба ISO7/1 Rp (BS21)
Установка	Горизонтальная или вертикальная
Опции	Мягкое седло: EPDM (E), NBR (N), VITON (V), PTFE (T)
	Пружина Inconel

Температурные ограничения для версий с мягким седлом,°C

EPDM (E)	NBR (N)	VITON (V)	PTFE (T)
130	95	180	180

Маркировка CE

PN 25	Категория
$^3/_8$" — 1$^1/_2$"	SEP
2"	Категория 1

Минимальное давление открытия со стандартной пружиной, мбар

DN		$^3/_8$"	$^1/_2$"	$^3/_4$"	1"	1$^1/_4$"	1$^1/_2$"	2"
ΔΔ	↑	25	25	25	25	25	28	29
ΔP	→	23	23	23	23	24	25	25
ΔP	↓	21	21	21	21	21	21	21
*ΔP	←	2	2	2	2	3	4	4

** Вертикальная установка без пружины*
→ Направление потока

Перепад давления при горизонтальном потоке и стандартной пружине (вода 20 °C)

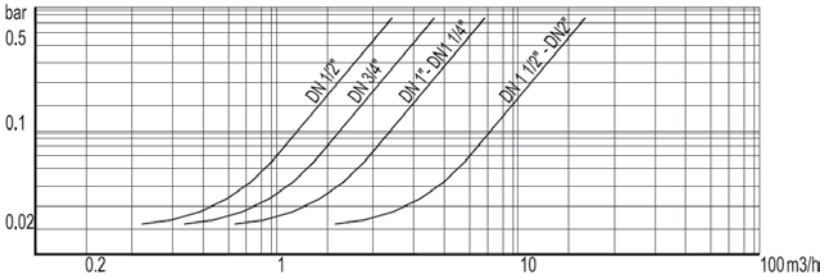

Для определения падения давления для сред с отличной плотностью расход должен быть пересчитан по формуле: $V_w = \sqrt{\frac{Q}{1000}} \times V$, где: Vw – эквивалентный расход воды, м^3/ч, Q – плотность среды, кг/м^3, V – расход среды, м^3/ч

Весогабаритные характеристики

DN	$^3/_8$"	$^1/_2$"	$^3/_4$"	1"	$1^1/_4$"	$1^1/_2$"	2"
A, мм	55	55	60	70	61	72	72
B, мм	40	40	45	50	65	80	80
SW	27	27	32	41	50	55	70
Масса, кг	0,3	0,3	0,38	0,54	0,68	0,96	1,13

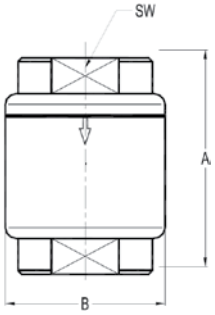

Спецификация материалов

№	Наименование	Материалы
1	Корпус клапана	AISI316/1.4401
2	Крышка	AISI316/1.4401
4	*Мягкое седло	См. опции
5	*Диск клапана	AISI316/1.4401
6	*Пружина	AISI302/1.4300

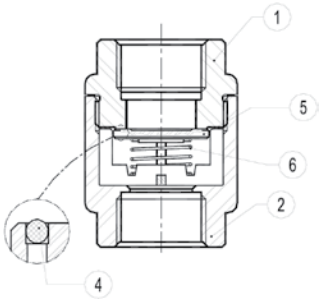

** Поставляемые запчасти*