Регулирующие клапаны с пневмоприводом ADCAPure серии PV928 (клапан с угловой конструкцией для стерильных сред V928 с линейным приводом серии PA)

Описание

Регулирующие клапаны для стерильных сред ADCAPure серии PV928 – это регулирующие двух- и трехходовые клапаны с угловой конструкцией, специально разработанные для пищевой, химической и косметической промышленности.
Клапаны обеспечивают точный контроль процесса в любых рабочих условиях. Имеют самопромывающуюся конструкцию.

Три-кламп

Сварное соединение

Основные свойства

- Быстро разбирается за счет клампового присоединения корпуса к крышке
- Полностью изготовлен из пруткового материала
- Крышка клапана постоянно присоединена к корпусу, для замены привода снятие крышки не требуется
- Уплотнение металл по металлу или мягкое
- Конструкция с функцией самопромывки

Обработка поверхностей

- Внутр. поверхности: ≤ 0,51 мкм Ra – SF1
- Внеш. поверхности: ≤ 0,76 мкм Ra – SF3
- Другие условия обработки поверхности см. Технич. информацию IS PV20.00 E
- Очистка ультразвуком
- Привод (нерж. сталь): дробеструйная очистка 1,6 мкм
- Привод (угл. сталь): электростатическая покраска

Технические данные

Типоразмеры	DN15–100
Рабочая среда	Насыщенный пар, перегретая вода, технические жидкости, жидкости, воздух и газы, совместимые с материалами
Исполнения	PV928L – Двухходовой угловой клапан
	PV928H – Двухходовой горизонтальный клапан
	PV928M – Трехходовой смешивающий клапан
	PV928D – Трехходовой разделяющий клапан
Присоединение	DIN
	Приварные или зажимные концы
	Резьба
	Другие по запросу
Проход	Полнопроходной (стандарт)
	Уменьшенный

Типы плунжеров	Равнопроцентный (EQP)
	Линейный (PL)
Пневмоприводы	PA205; PA280; PA340; PA435
Присоединения привода	$^1/_4$" NPT-F
Управляющий сигнал	0,4–1,2 бар; 0,4–2 бар
Электропривод	См. IS EL 20.00 E
Максимальное давление воздуха	3,5 бар
Температура окружающей среды	- 20 °C – +70 °C
Упаковка	Сборка и упаковка осуществляется в чистом помещении в соответствии с ISO 14644–1. Во избежание загрязнения клапан закрывается заглушкой и герметизируется в полиэтиленовую пленку
Опции	Мягкое уплотнение
	Паровой барьер
	Низкошумные и антикавитационные плунжеры
	Позиционеры и датчики положения
	Фильтр очистки воздуха

Ограничения по применению

Модель клапана	V928
Номинальное давление	PN16
Максимальное рабочее давление	13 бар при 38 °C
Максимальное рабочее давление пара	6 бар
Максимальная рабочая температура (пар и вода)	170 °C
Максимальная рабочая температура (воздух)	150 °C
Минимальная рабочая температура	- 10 °C

Более высокие и низкие значения по запросу.

Коэффициент расхода Kvs

∅ седла, мм	Ход клапана, мм	Размеры								
		DN15	DN20	DN25	DN32	DN40	DN50	DN65	DN80	DN100
4*	20	0,1	–	–	–	–	–	–	–	–
4*		0,25	–	–	–	–	–	–	–	–
4*		0,5	–	–	–	–	–	–	–	–
8*		1	–	–	–	–	–	–	–	–
8*		1,5	–	–	–	–	–	–	–	–
8*		2	2,4		–	–	–	–	–	–
12		2,3	2,8	3	–	–	–	–	–	–
12		2,9	3,7	4	4,3	–	–	–	–	–
15		4,2	5,2	6,5	7,8	8,4	–	–	–	–
19		–	7	8,7	9,8	11,2	12,3	–	–	–
25		–	–	12	14,7	18	21,1	23	–	–
32		–	–	–	17,8	21	25,4	31	34	–
38		–	–	–	–	22,2	27,7	34,6	40,8	44,7
50		–	–	–	–	–	40,1	49	61	68
65	30	–	–	–	–	–	–	63,4	79,2	91
76		–	–	–	–	–	–	–	89,7	112,1
96		–	–	–	–	–	–	–	–	136,7

** Уменьшенный проход доступен только с контурной линейной характеристикой.*
Формула расчета Kvs = Cv(US)x0,855.

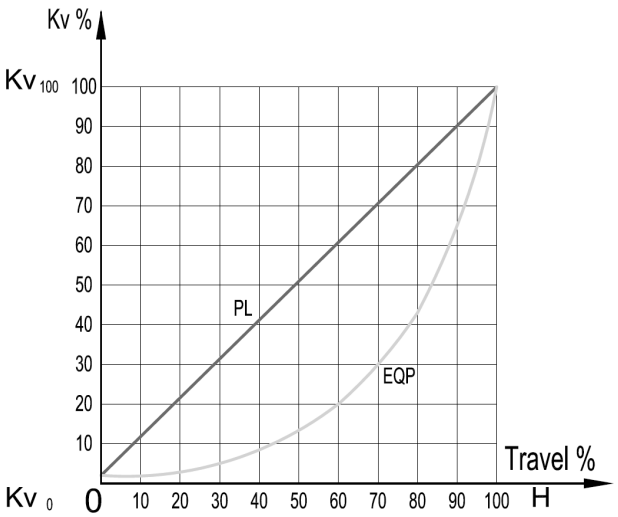

Весогабаритные характеристики DIN, мм

DN	A(1)	B(1)	A(2)	B(2)	A(3)	B(3)	B0	B1	C	D	E	G	H	I	Вес, кг**
15	45	45	57	65	70	78	34	50	56	25	45	19	16	M40x1,5	2,1
20	45	45	57	65	72	80	34	50	56	25	45	23	20	M40x1,5	2,3
25	55	55	55	66	63	84	36	55	59	25	45	29	26	M40x1,5	2,7
32	56	56	69	71	88	91	40	62	63	25	45	35	32	M40x1,5	3,8
40	64	64	77	74	74	97	45	73	69	25	45	41	38	M40x1,5	3,9
50	72	72	83	80	82	107	51	85	75	25	45	53	50	M40x1,5	5,1
65	86	86	92	92	104	126	64	110	92	25	45	70	66	M45x1,5	9,9
80	109	109	92	106	109	154	71	125	100	25	45	85	81	M45x1,5	10,9
100	119	119	98	116	124	173	80	144	109	25	45	104	100	M45x1,5	16,2

Строительная длина не стандартизована. Различные размеры доступны по запросу.
Примечание: A(1) – B(1) – Приварные концы по DIN 11866 серия A (DIN 11850)
A(2) – B(2) – Три-кламповое соединение по DIN 32676 серия A
A(3) – B(3) – Внешняя резьба по DIN 11851, для трубы по DIN 11866 серия A (DIN 11850).
Альтернатива: Соединительная муфта с внешней резьбой по DIN 11864 серии 1 форма A, для трубы DIN 11866 серия A (DIN 11850).
Другие размеры и стандарты по запросу.
** Значения веса основаны на значениях стандартной версии клапана V928L с приварными соединениями. Для других версий свяжитесь с поставщиком.*
*** Конфигурация с соединениями внахлест возможна только для конструкции клапана со сварным присоединением.*

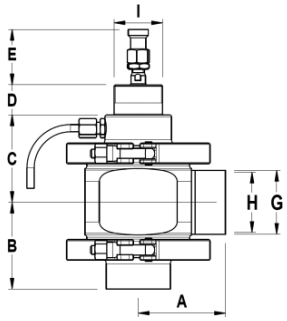

V928L

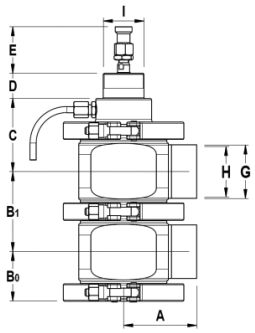

V928H **

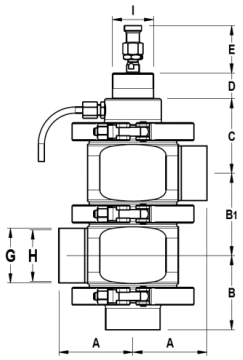

V928MV

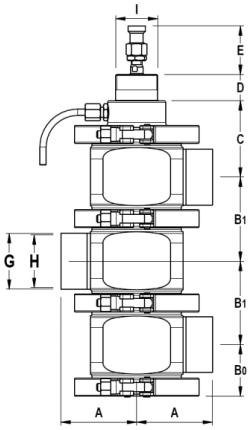

V928MH V928D

Весогабаритные характеристики пневмопривода, мм

Тип	D	∅ E	Вес, кг
PA205	235	210	5,7
PA280	240	275	8,8
PA340	265	335	14,3
PA435	295	430	24,5

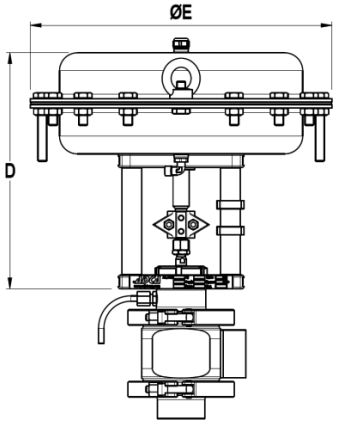

Спецификация материалов

№	Наименование	Материал
1	Корпус клапана	AISI 316L / 1.4404
2	Крышка	AISI 316L / 1.4404
2A	Нижняя крышка / присоединение	AISI 316L / 1.4404
3	* Плунжер клапана	AISI 316L / 1.4404
4	Диск плунжера	AISI 316L / 1.4404
5	* Шток	AISI 316L / 1.4404
6	Уплотнение плунжера	EPDM с высокими характеристиками
7	Уплотнительное кольцо	EPDM с высокими характеристиками
8	Центрирующее кольцо	AISI 316L / 1.4404
9	* Уплотнительное кольцо	EPDM с высокими характеристиками
10	* Уплотнение вала	EPDM с высокими характеристиками
11	* Направляющий вкладыш	TFM 1600
12	* Уплотнительное кольцо	EPDM
13	* Масляное кольцо	Viton
14	Зажим	AISI 316 / 1.4401
15	Гайка	AISI 304 / 1.4301
15A	Ниппель	AISI 316L / 1.4404
16	Труба для отвода	AISI 316 / 1.4401
17	Гайка	AISI 316 / 1.4401
18	Стопорная гайка	Нерж. сталь A2 – 70
19	Пружина	AISI 302 / 1.4300
20	* Шевронные кольца	PTFE
21	* Уплотнительное кольцо	EPDM с высокими характеристиками

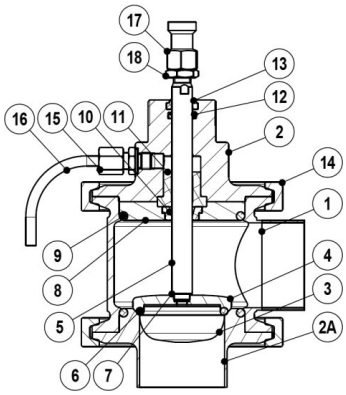

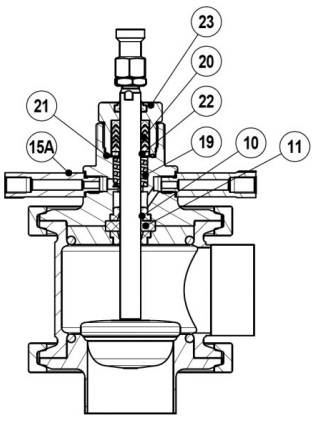

№	Наименование	Материал
22	* Шайба	AISI 304 / 1.4301
23	Зажимная гайка	AISI 316L / 1.4404
50	Стойка (угл. сталь)	C45E / 1.1191
	Стойка (нерж. сталь)	AISI 304 / 1.4301
51	Привод (угл. сталь)	S235JRG2 / 1.0038
	Привод (нерж. сталь)	AISI 304 / 1.4301
52	* Мембрана	NBR 70
53	Стопорная гайка	CF8 / 1.4308
54	Указатель положения штока	CF8 / 1.4308

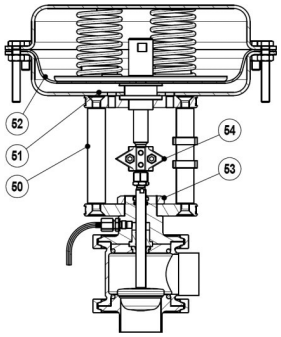

Клапан с опцией парового барьера

** Доступные запчасти;*
Примечание: сертификат на уплотнения FDA / USP Класс VI по запросу.
Все клапаны имеют серийный номер.
В случае нестандартных клапанов этот номер должен предоставляться, если заказаны запчасти.

Конструкции корпусов и присоединения

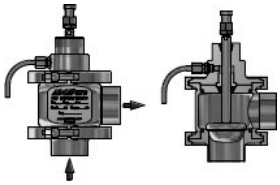

V928 Тип L

Клапан двухходовой стандартной конструкции с одним угловым присоединением. В вертикальном входе встроено седло. Направление потока должно быть противоположно направлению закрытия плунжера.

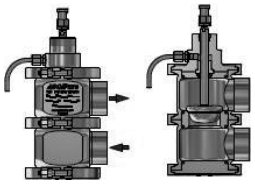

V928 Тип H

Клапан двухходовой конструкции с двумя корпусами, каждый из которых имеет горизонтальное присоединение. Седло клапана расположено между двумя корпусами. Конфигурация с соединением внахлест возможна только при сварном соединении.

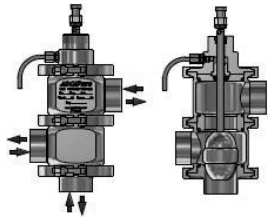

V928 Тип MV

Клапан трехходовой с двумя корпусами и с вертикальным присоединением. Этот клапан может использоваться для смешивания и разделения потоков.

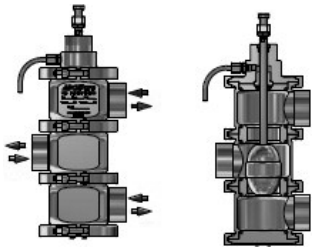

V928 Тип MH

Клапан трехходовой с тремя корпусами и всеми присоединениями в горизонтальной плоскости. Этот клапан может использоваться для смешивания и разделения потоков.

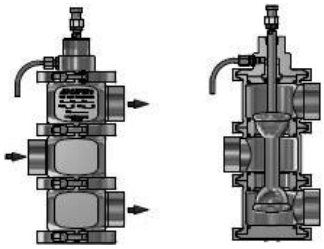

V928 Тип D

Клапан трехходовой с тремя корпусами и присоединением в горизонтальной плоскости. Этот клапан может использоваться для разделения потоков.

Расшифровка маркировки V928

Шифры клапана	P	V	.98L	1	F I	15	.X.	
Тип привода (1)								
Пневмопривод	P							
Электропривод	E							
Наименование группы								
Клапан, 2-х / 3-х ходовой		V						
Модель клапана								
V928L – Двухходовой угловой			.98L					
V928H – Двухходовой горизонтальный			.98H					
V928MV – Трехходовой угловой смешивающий / разделяющий клапан			.98MV					
V928MH – Трехходовой горизонтальный смешивающий / разделяющий клапан			.98MH					
V928D – Трехходовой разделяющий клапан			.98D					
Тип плунжера – уплотнения								
EQP (равнопроцентный) – Мягкое (EPDM высокого качества)				1				
EQP (равнопроцентный) – Металл по металлу (AISI 316L / 1.4404)				3				
PL (линейный) – Мягкое (EPDM высокого качества)				6				
PL (линейный) – Металл по металлу (AISI 316L / 1.4404)				7				
Присоединение								
Три-кламп по DIN (DIN 32676-A)					F			
Внешняя резьба по DIN (DIN 11851)					G1			
Внешняя резьба по DIN (DIN 11864–1 Form A)					G2			
Сварное по DIN (DIN 11866-A)					F I			
Типоразмер								
DN15						15		
DN20						20		
DN25						25		
...								
Привод							(1)	
Дополнительно (3)								E

→ *Вводится вместо .X., если поставляется вместе с клапаном.*

Пример

Шифры привода (пневматический)					
Наименование группы					
Пневмопривод линейный	P.				
Размер привода					
205		1			
280		3			
340A – DN15–50		5			
340B – DN65–100		6			
435A – DN15–50		7			
435B – DN65–100		8			
Тип привода					
Прямого действия (нормально-открытый)			D		
Обратного действия (нормально-закрытый)			R		
Конструкция привода					
Конструкция из углеродистой стали (покрашенная)				P	
Конструкция из нержавеющей стали				H	
Сигнал управления					
0,4–1,2 бар (6–18 psi)					18
0,4–2 бар (6–30 psi)					30
0,4–2,4 бар (6–35 psi)					35

PV928L Клапан двухходовой угловой DN50, внешняя резьба по DIN 11851, привод обратного действия, сигнал управления 0,4–2 бар, размер привода 340[a], сталь углеродистая:
Шифр: PV.98L1G150.5RP30

Примечания:
(1) – Указать тип привода.
(3) – используется при поставке клапана с нестандартной комбинацией.
Регулирующие клапаны серии ADCAPure идентифицируются по серийному номеру на шильде, расположенном на клапане и/или стойке привода.
При заказе запчастей всегда используйте серийный номер. Если клапан имеет нестандартные комбинации, серийный номер также имеет букву E (дополнительно).