ВОЗДУХООТВОДЧИК ДЛЯ ЖИДКОСТНЫХ СИСТЕМ
AE16SS (нержавеющая сталь)

ОПИСАНИЕ

AE16SS воздухоотводчик поплавковый предназначен для удаления воздуха из жидкостных систем. Применим для коррозионно неопасных сред с плотностью не меньше 750 кг/м³. Полностью изготовлен из нержавеющей стали.

ОСНОВНЫЕ СВОЙСТВА

разборная, ремонтопригодная конструкция.

РАБОЧАЯ СРЕДА:	вода, антифризы, другие коррозионно неопасные среды с плотностью не меньше 750 кг/м³
ИСПОЛНЕНИЯ:	AE16SSE (мягкое седло EPDM) AE16SSV (мягкое седло VITON)
ТИПОРАЗМЕРЫ:	DN$^1/_2$" , DN$^3/_4$".
ПРИСОЕДИНЕНИЕ:	внутренняя резьба ISO 7/1 Rp(BS21)
УСТАНОВКА:	строго вертикально. Должен быть организован дренаж. См. Инструкцию по монтажу и эксплуатации.

ПРЕДЕЛЬНЫЕ ПАРАМЕТРЫ	
Минимальная плотность жидкости	750 кг/м³
Максимальный перепад давления	12 бар

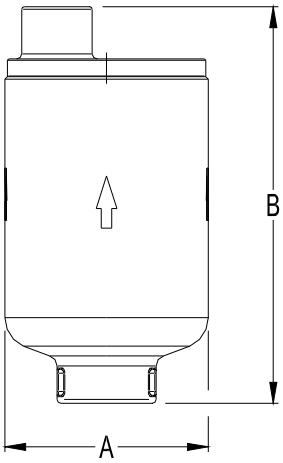

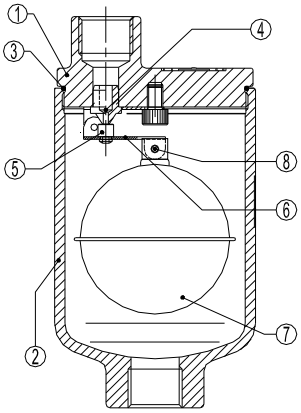

ТЕХНИЧЕСКИЕ ХАРАКТЕРИСТИКИ

Резьбовой PN16 ДАВЛЕНИЕ	ТЕМПЕРАТУРА
16 бар	100 °C
14,5 бар	150 °C
13,4 бар	200 °C
12,7 бар	250 °C

Максимальное рабочее давление 14 бар

Макс. рабочая температура (мягкое седло EPDM) – 130 °C

Макс. рабочая температура (мягкое седло VITON) – 180 °C

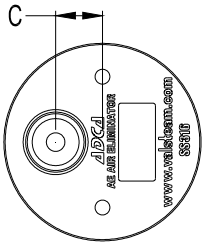

СПЕЦИФИКАЦИЯ МАТЕРИАЛОВ

п/п №	МАТЕРИАЛОПИСАНИЕ
1	CF8M / 1.4408корпус
2	CF8M / 1.4408крышка
3	Резина NBR* уплотнение
4	AISI 316 / 1.4401* седло
5	VITON / EPDM* клапан
6,8	AISI 304 / 1.4301* рычаг
7	AISI 304 / 1.4301* поплавок

* Поставляемый ремнабор (под заказ)

ГАБАРИТНЫЕ РАЗМЕРЫ (мм)

DN	A	B	C	Масса, кг
$^1/_2$"	78	152	19	1,5
$^3/_4$"	78	152	19	1,5

ПРОПУСКНАЯ СПОСОБНОСТЬ, нл/мин

ТИП	DN	ПЕРЕПАД ДАВЛЕНИЯ (бар)										
		0,5	1	2	3	4	5	6	7	8	10	12
AE16SS	$^1/_2$"–$^3/_4$"	45	65	95	125	165	185	225	263	290	365	425

Пропускная способность приведена при атмосферном давлении 1 бар и температуре 20 °C.

При температуре воздуха более 15 °C, должен быть введен коэффициент запаса, вычисляемый по формуле 288/(273+T), где T – температура, отводимого воздуха, ОС

ВОЗДУХООТВОДЧИК АВТОМАТИЧЕСКИЙ AE30SS (ИЗ НЕРЖАВЕЮЩЕЙ СТАЛИ)

ОПИСАНИЕ

AE30SS выполненная полностью из нержавеющей стали конструкция воздухоотводчика удаляющего воздух из систем горячего водоснабжения или из систем перегретой воды, также из жидкостных систем, химическая стойкость которых позволяет использовать данную модель. Минимальная плотность жидкости не ниже 0,75 кг/дм³.

Данная конструкция воздухоотводчика может быть использована в комбинации с другими воздухоотводчиками или сепараторами, а также для непосредственного использования в системах трубопроводов. Присоединение – внутренняя резьба.

ОСНОВНЫЕ СЫВОЙСТВА

Коррозионно устойчив.

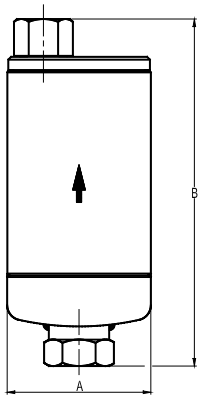

ПРИМЕНЕНИЕ:	Холодная, горячая или перегретая жидкостная система.
ИСПОЛЬЗУЕМЫЕ МОДЕЛИ:	AE30SS
ТИПОРАЗМЕРЫ:	DN $^1/_2$" или $^3/_4$"
ПРИСОЕДИНЕНИЕ:	Вход $^1/_2$" или $^3/_4$" вертикально. Выход $^1/_2$" вертикально. Внутренняя резьба 7/1Rp(BS21) ANSI B2.1 по запросу
УСТАНОВКА	Вертикальная установка. Устанавливается строго вертикально в местах скопления воздуха. Дренаж должен осуществляться в безопасное место. См. инструкцию по монтажу и эксплуатации.

ОГРАНИЧЕНИЯ

РЕЗЬБА PN40 ДОПУСТ. ДАВЛ.	ИСП. ТЕМП.
40 бар	100 °C
33,7 бар	200 °C
31,8 бар	250 °C
29,7 бар	300 °C

PMO – Макс.рабочее давл. 30 бар
TMO – Макс. Рабоч.Температ. 300 °C

СПЕЦИФИКАЦИЯ МАТЕРИАЛОВ

№	Наименование	Материалы
1	Корпус	AISI316 / 1.4401
2	Крышка	AISI316 / 1.4401
4	Седло	AISI316 / 1.4401
5	Клапан	AISI316 / 1.4401
6	Рычаг	AISI304 / 1.4301
7	Поплавок	AISI316 / 1.4401

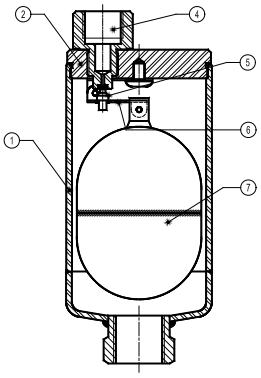

ГАБАРИТНЫЕ РАЗМЕРЫ (мм)

DN	A	B	Масса, кг
1/2"	75	187	1,3
3/4"	75	187	1,3

ОГРАНИЧЕНИЯ ПО ПРИМЕНЕНИЮ

Мин. Плотность	0,75 кг/дм³
Макс.рабочий перепад давл.	30 бар

ПРОПУСКНАЯ СПОСОБНОСТЬ нл/мин

ТИП	DN	ПЕРЕПАД ДАВЛЕНИЯ (бар)																	
		0,5	1	2	3	4	5	6	7	8	9	10	12	15	18	20	22	25	30
AE30SS	$^1/_2$"–$^3/_4$"	50	70	90	100	135	150	175	180	185	200	220	240	255	285	300	330	370	400

Пропускная способность при атмосферном давлении 1 бар 20 °C.

В случае когда температура отличается свыше 15 °C, пропускная способность должна быть откорректирована посредством умножения на 288/(273 + T), где T – реальная температура в градусах Цельсия.

ВОЗДУХООТВОДЧИК ДЛЯ ЖИДКОСТЕЙ AE32 (УГЛЕРОДИСТАЯ СТАЛЬ)

ОПИСАНИЕ

AE32 служит для удаления воздуха из систем тепло и водоснабжения. Предназначен для не коррозионных систем с плотностью не менее 0,75кг/дм3.

This Данная модель может использоваться в комбинации с другими воздухоотводчиками, сепараторами, а также непосредственно монтироваться в трубопроводы в местах скопления воздуха. Присоединение резьбовое или фланцевое для установки на горизонтальный и вертикальный трубопроводы.

ОСНОВНЫЕ СЫВОЙСТВА

Коррозионно устойчивые внутренние элементы с возможностью замены.

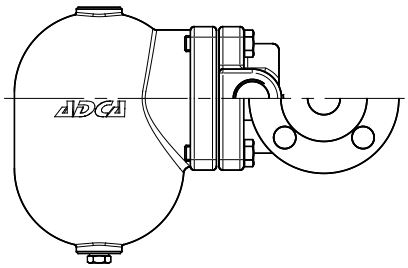

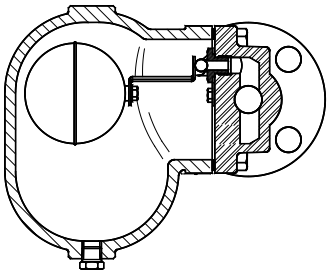

ОПЦИИ:	Встроенный фильтр (только для горизонтального исполнения).
ПРИМЕНЕНИЕ:	Системы тепло- и водоснабжения.
ИСПОЛНЕНИЕ:	AE 32-17
ТИПОРАЗМЕРЫ:	DN 1”, DN 25. Внутренняя резьба ISO 7/1Rp(BS21). Фланцы по EN 1092 -1or ANSI. Специальные фланцы по запросу.
УСТАНОВКА	Горизонтальная или вертикальная (по запросу) установка в местах предполагаемого скопления воздуха. Выпуск воздуха должен осуществляться в пространство безопасное для персонала.

ОГРАНИЧЕНИЯ ПО ПРИМЕНЕНИЮ

Мин. Плотность жидкости	0,75 кг/дм^3
Макс. Рабочее давление-AE32–17	17 бар

ОГРАНИЧЕНИЯ

ФЛАНЦЫ PN40 / ANSI 300*	ФЛАНЦЫ ANSI 150 **	МАКС. ТЕМПЕРАТ
МАКС.ДАВЛЕНИЕ	МАКС.ДАВЛЕНИЕ	
37,1 бар	15,4 бар	100 °C
33,3 бар	13,8 бар	200 °C
30,4 бар	12,1 бар	250 °C
27,6 бар	10,2 бар	300 °C

PMO – Макс. рабочее давление 32 бар
TMO – Макс. рабочяя температура 200 °C
* В соотв с EN1092–1:2007; ** В соотв с EN1759–1:2004
Огранич.давл. корпуса PN40 или ниже, в соотв. с типом присоединения. PN40 для резьбы и сварки SW и BW.

МаркировкаCE (PED - Европ.директива 97/23/EC)

PN 40	Категория
DN25 - DN1"	1 (CE Marked)

ПРОПУСКНАЯ СПОСОБНОСТЬ в нл/мин.

ТИП	DN	ПЕРЕПАД ДАВЛЕНИЯ (бар)								
		0,5	1	2	4	6	8	10	13	17
AE32–17	1"–25	75	120	240	420	535	720	870	1200	1380

Значения действительны для атмосферного давления при температуре 20 °C.

При увеличении температуры на 15 °C необходимо умножить на: 288/(273 + T), где T – существующая температура (°C) в системе.

ГАБАРИТНЫЕ РАЗМЕРЫ (мм)

Резьба							EN PN 16 / 40			EN PN 16 / 40 *		
DN	A	B	C	D	E	Масса кг	F	G	Масса кг	F	B	Масса кг
25-1"	120	195	80	190	110	9	160	248	11,3	230	195	12

ANSI 150			ANSI 150 *			ANSI 300			ANSI 300 *		
F	G	Масса кг	F	B	Масса кг	F	G	Масса кг	F	B	Масса кг
160	248	11	230	195	11,2	160	248	11,3	230	195	12,8

* Альтернативное исполнение

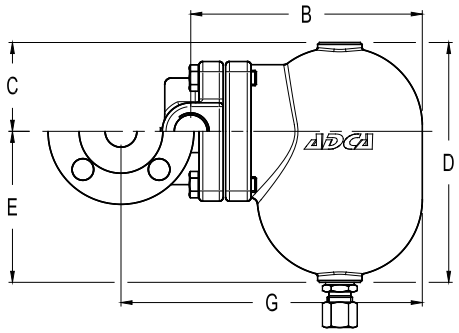

СПЕЦИФИКАЦИЯ МАТЕРИАЛОВ

№.	Наименование	Материалы
1	Корпус	GP240GH / 1.0619
2	Крышка	GP240GH / 1.0619
3	*Уплотнение	Нерж.сталь / Графит
4	*Седло	AISI 410 / 1.4006
5	*Плунжер	AISI 410 / 1.4006
6	*Рычаг	AISI 304 / 1.4301
7	*Поплавок	AISI 304 / 1.4301
8	Компрессион.фитинг	Fe / Zn 12 - ISO 2081
9	Болты	Сталь 8.8

* Поставляемые комплектующие.

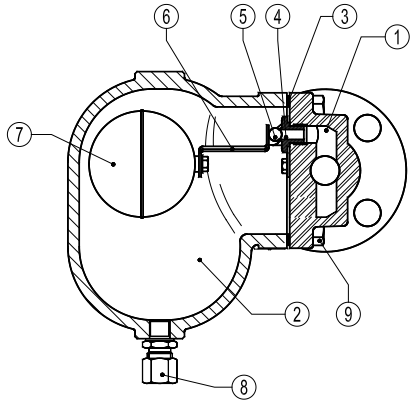

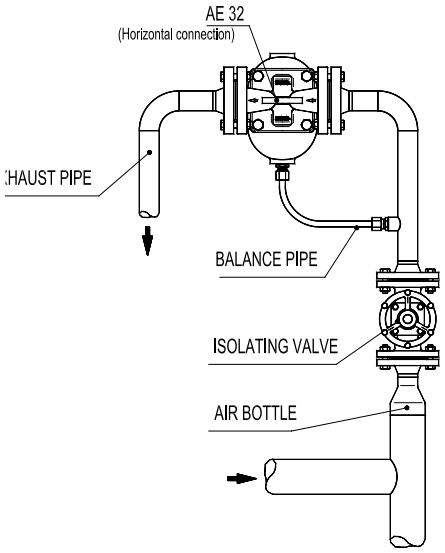

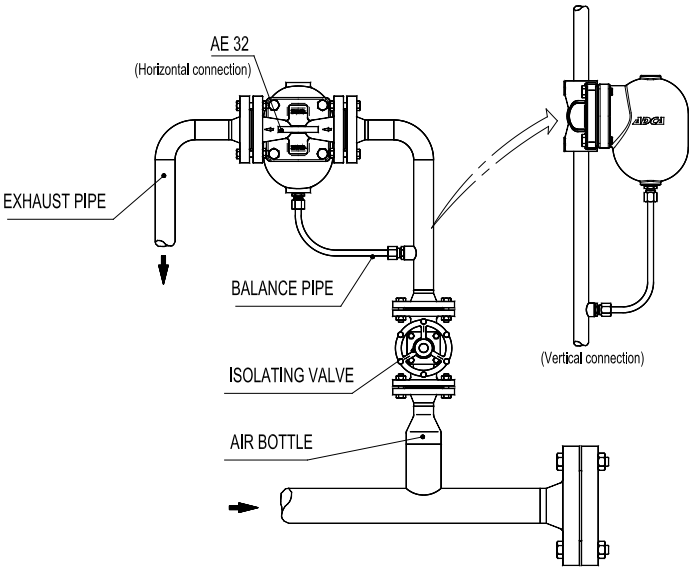

ПОПЛАВКОВЫЙ КЛАПАН. Тип 100 – AISI 304

Тип 100 являются поплавковыми клапанами для установки в ёмкости. Предназначены для регулирования уровня жидкости в открытых ёмкостях и в ёмкостях под давлением. Возможна настройка положения поплавка.
Для работы клапанов требуется использовать направляющие для поплавка

H1 – соответствует клапану в закрытом положении. Реальное значение зависит от давления при закрытом клапане и плотности среды.
H2 – соответствует положению клапана в открытом положении, когда поплавок находится в самом нижнем положении.

Ду (мм)	Габаритные размеры					Масса без поплавка, кг	Диаметр сферическогопоплавка при давлении P=10 бар, мм
	Дюйм	мм					
	R	A	L	H1	H2		
10	3/8" G	32	300*316	70 132	260	0,107	90
15	1/2" G	35	405*422	124 180	370	0,175	110
20	3/4" G	42	485*513	148 207	420	0,3	160
25	1" G	45	562* 593	150 220	496	0,366	160
32	1 1/4" G	53	580* 611	170 235	496	0,464	160

* Длина для поплавкового клапана из нержавеющей стали.

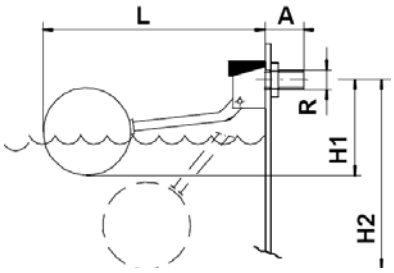

Ду (мм)	Расход воды (л/ч)						
	Давление (бар)						
	1	2	3	4	6	8	10
3/8"	1132	1669	1904	2169	2656	2825	3082
1/2"	2829	3998	4895	5657	6790	7978	8938
3/4"	4838	6842	8370	9677	11805	13993	15289
1"	6934	9919	12147	14068	17167	19654	21945
1 1/4"	7280	10414	12754	14771	18025	20636	23051

Особенности:
Изготовлены из нержавеющей стали (AISI – 304/DIN 1.4301 и AISI 316/1.4401).
Поплавок из нержавеющей стали AISI 304/316.
Поворотный клапан с затвором из силикона, возможно исполнение из VITON,EPDM, каучук, PTFE и др. по запросу.
Клапаны запатентованы и гарантируют полную герметичность при минимальном усилии от поплавка.
Присоединение цилиндрическая резьба по DIN – ISO 228/1985.
Условное давление PN10 бар, максимальное рабочее давление 10 бар.

ПОПЛАВКОВЫЙ КЛАПАН. Тип 200 – AISI 316.

Тип 200 являются поплавковыми клапанами для установки в ёмкости. Предназначены для регулирования уровня жидкости в открытых ёмкостях и в ёмкостях под давлением. Возможна настройка положения поплавка.
Для работы клапанов требуется использовать направляющие для поплавка.

H1 – соответствует клапану в закрытом положении. Реальное значение зависит от давления при закрытом клапане и плотности среды.
H2 – соответствует положению клапана в открытом положении, когда поплавок находится в самом нижнем положении.

Ду (мм)	Габаритные размеры					Масса без поплавка, кг	Диаметр сферическогопоплавка при давлении P=10 бар, мм
	Дюйм	мм					
	R	A	L	H1	H2		
10	3/8" G	32	300	83 104	235	0,207	90
15	1/2" G	35	410	127 180	375	0,31	110
20	3/4" G	42	490	155 197	436	0,486	160
25	1" G	45	585	174 220	521	0,554	160
32	1 1/4" G	52	585	164 222	520	0,727	160
40	1 1/2"G	60	710	253 318	651	2,795	200
50	2" G	70	798	255 324	736	3,041	200
65	2 1/2" G	80	805	277 390	737	3,71	200
80*	3" G	170	1447	310 493	1248	15,82	300

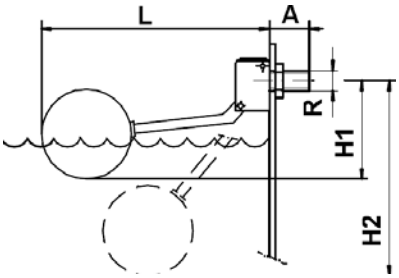

* когда диаметр больше 3" – DN80 рекомендуется использовать фланцевое исполнение PN16.

Ду (мм)	Расход воды (л/ч)						
	Давление (бар)						
	1	2	3	4	6	8	10
3/8"	1132	1669	1904	2169	2656	2825	3082
1/2"	2829	3998	4895	5657	6790	7978	8938
3/4"	4838	6842	8370	9677	11805	13993	15289
1"	6934	9919	12147	14068	17167	19654	21945
1 1/4"	10176	15438	19438	23154	28908	33594	38168
1 1/2"	15556	21948	26928	31104	37635	43657	51516
2"	23685	33836	40977	45791	47372	67532	75500
2 1/2"	24869	35556	43025	49740	60680	70908	79275
3"	55868	79013	96783	111756	136873	158047	173703
4"	92231	130441	159777	184495	225959	280915	291714

Особенности:
Клапаны запатентованы и гарантируют герметичность при минимальном усилии от поплавка.
Присоединение – резьба цилиндрическая по DIN-ISO 228/1985. Материал из нержавеющей стали AISI 316/ DIN 1.4401 & CF8M, DIN 1.4408. Поворотный клапан с затвором из силикона, возможно исполнение из VITON,EPDM, каучук, PTFE и др. по запросу.
ПРИМИЧАНИЕ: при турбулентных потоках, возникающих в системе рекомендуется использовать усиленные рычаги. Номинальное давление PN-16. Максимальное рабочее давление 10 бар.

КЛАПАН ПОПЛАВКОВЫЙ. ТИП 200В – AISI 316

ОПИСАНИЕ

Тип 200В являются поплавковыми клапанами для установки в ёмкости. Предназначены для регулирования уровня жидкости в открытых ёмкостях и в ёмкостях под давлением. Возможна настройка положения поплавка. Для работы клапанов требуется использовать направляющие для поплавка.

H1 – соответствует клапану в закрытом положении. Реальное значение зависит от давления при закрытом клапане и плотности среды.

H2 – соответствует положению клапана в открытом положении, когда поплавок находится в самом нижнем положении.

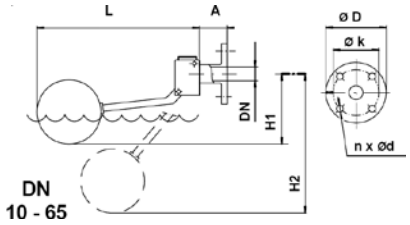

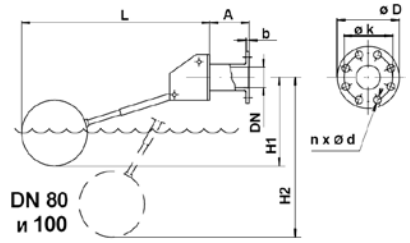

ОСОБЕННОСТИ:

Клапаны запатентованы и гарантируют герметичность при минимальном усилии от поплавка. Присоединение – фланцы PN16/10 по DIN 2576 (2527). Материал – нержавеющая сталь AISI 316/DIN 1.4401 & CF8M, DIN 1.4408. Поворотный клапан с затвором из силикона, возможно исполнение из VITON,EPDM, PTFE и др. по запросу.

Тмакс для затвора с силиконом – 200 °C

ПРИМЕЧАНИЕ:

При турбулентных потоках, возникающих в системе рекомендуется использовать усиленные рычаги. См. модификации на сайте www.asteama.ru.

Номинальное давление PN-16. Максимальное рабочее давление 10 бар.

DN	ГАБАРИТНЫЕ РАЗМЕРЫ									Масса без поплавка	От поплавка для прекрытия 10 бар
mm	A	L	H1	H2	D	k	d	n	b	кг	мм
10	35	300	83 104	235	90	60	14	4	14	0,82	90
15	38	410	127 180	375	95	65	14	4	14	0,988	110
20	45	490	155 197	436	105	75	14	4	16	1,422	160
25	48	585	174 220	521	115	85	14	4	16	1,678	160
32	55	585	164 222	520	140	100	18	4	16	2,368	160
40	63	710	253 318	651	150	110	18	4	16	4,679	200
50	73	798	255 324	736	165	125	18	4	18	5,453	200
65	85	805	277 390	737	185	145	18	4	18	6,75	200
80	170	1447	310 493	1248	200	160	18	8	20	19,8	300
100	170	1550	265 320	1337	220	180	18	8	20	20,62	400*

*При давлении ниже 4 бар, клапан DN100 может использоваться со сферическим поплавком 300мм.

DN (мм)	Расход воды (л/ч)						
	Давление (бар)						
	1	2	3	4	6	8	10
10	1 132	1 669	1 904	2 169	2 656	2 825	3 082
15	2 829	3 998	4 895	5 657	6 790	7 978	8 938
20	4 838	6 842	8 370	9 677	11 805	13 993	15 289
25	6 934	9 919	12 147	14 068	17 167	19 654	21 945
32	10 176	15 438	19 438	23 154	28 908	33 594	38 168
40	15 556	21 948	26 928	31 104	37 635	43 657	51 516
50	23 685	33 836	40 977	47 372	55 791	67 532	75 500
65	24 869	35 556	43 025	49 740	60 680	70 908	79 275
80	55 868	79 013	96 783	111 756	136 873	158 047	173 703
100	92 231	130 441	159 777	184 495	225 959	280 915	291 714

ООО "Астима", 127322, Москва, Огородный проезд, д. 20а
e-mail: info@a-stm.ru тел.: (495) 787 42 84

ДЛЯ ЗАМЕТОК

ООО ”Астима”, 127322, Москва, Огородный проезд, д. 20а
e-mail: info@a-stm.ru тел.: (495) 787 42 84